HARTMANN

Desinfektion und Hygiene

Sortimentskatalog 2026



- Hochwertige Produkte
- Anwenderfreundliche Produktlösungen
- Neue und nachhaltige Innovationen



Übersicht Inhalt

Ganzheitlicher Infektionsschutz – aus einer Hand!
Seite 3-6

HARTMANN SCIENCE CENTER – Forschung, Beratung, Wissensvermittlung, Tools & Trainings
Seite 7

Digitale Lösungen
Seite 8

Händedesinfektion, -reinigung, -pflege und Hautschutz
Seite 9-20

Hautantiseptik, -reinigung und -pflege
Seite 21-27

Flächendesinfektion und -reinigung
Seite 28-48

Manuelle und maschinelle Instrumentenaufbereitung
Seite 49-56

Geräte, Zubehör, Dosiergeräte und Applikationshilfen
Seite 57-74

Pflichtangaben
Seite 75

Produkte alphabetisch
Seite 76

Ganzheitlicher Infektionsschutz – aus einer Hand!

Wirksamer Infektionsschutz ist in vielen Arbeitsbereichen eine tägliche Herausforderung: beispielsweise im Gesundheitswesen – in Praxen, Kliniken, Pflegeeinrichtungen, Zuhause bei Kranken und Pflegebedürftigen – oder in der Lebensmittelindustrie und -verarbeitung. Für alle diese Bereiche, in denen eine hohe Hygienequalität oberste Priorität hat, bietet HARTMANN ein umfassendes Sortiment mit hochwertigen und anwenderfreundlichen Produktlösungen – aufeinander abgestimmt und aus einer Hand!

100 Jahre Hygienekompetenz aus Tradition

1924 als Bacillolfabrik Dr. Bode & Co. gegründet, zählt die BODE Chemie GmbH, ein Unternehmen der HARTMANN GRUPPE, heute zu den führenden Hygiene-Spezialisten. Das Unternehmen blickt auf eine bewegte Geschichte, ganz im Zeichen des Infektionsschutzes, zurück. Mit der 100-prozentigen Übernahme durch die PAUL HARTMANN AG, Heidenheim, im Jahre 2009, fanden zwei Unternehmen zusammen, die vor allem die langjährige Tradition der interdisziplinären Forschung und Entwicklung verbindet.

Besondere Hände-Kompetenz

Was könnte der Mensch ohne seine Hände? Eine besondere Rolle für die Infektionsprävention spielt dabei die richtige Händehygiene. Aber auch Flächen, die häufig berührt werden, sind mögliche Infektionsquellen, die wirksam desinfiziert werden müssen. Gleiches gilt für die Oberflächen von Instrumenten und Maschinen in der Industrie und im Gesundheitswesen. HARTMANN ist heute einer der weltweit führenden Hygiene-Experten mit einem umfassenden Portfolio an wirksamen, materialverträglichen und nachhaltigen Produkten für die unterschiedlichsten Anforderungen. Die Erfahrungen bei der Herstellung von Desinfektionsmitteln reichen 100 Jahre zurück. Sterillium® – unsere „Marke des Jahrhunderts“ – revolutionierte vor über 60 Jahren die Händehygiene. Als das weltweit erste marktfähige alkoholische Hände-Desinfektionsmittel vereinte Sterillium® erstmals eine breite Wirksamkeit mit hoher Hautverträglichkeit.

Im Fokus: Bedürfnisse der Anwender

Wir stellen bei der Entwicklung neuer Produkte die Bedürfnisse der Anwender voran. Denn Infektionsprävention und Hygiene sind komplexe Aufgaben, für die es überzeugende Lösungen braucht. Unsere Produkte sollen nicht nur wirksam sein, sie sollen auch einfach anzuwenden, effizient nutzbar und schonend zur Umwelt sein.



Auch in der Flächendesinfektion gehen wir auf die Bedürfnisse der Anwender ein: unsere Bacillol® 30 Sensitive Green Tissues sind moderne gebrauchsfertige Flächen-Desinfektionstücher für den Einmalgebrauch: sie überzeugen mit hoher Materialverträglichkeit, exzellenter Reichweite und plastikfreien Tüchern.

Qualitätsmanagement

Ein Faktor für die erfolgreiche Anwendung unserer Produkte ist ihre hohe Qualität. Unser Qualitätsmanagement ist zertifiziert nach DIN EN ISO 9001:2000 und DIN EN ISO 13485:2003, das Umweltmanagement nach der Norm DIN EN ISO 14001:2004.

Weitere Erfolgsfaktoren sind unsere Erfahrung und unser Fachwissen. Als Spezialist für Systemlösungen bietet HARTMANN deshalb immer mehr als die bloßen Produkte: Gesundheitseinrichtungen profitieren zum Beispiel von wissenschaftlich fundierten ganzheitlichen Konzepten und digitalen Lösungen zur nachhaltigen Verbesserung der Händehygiene-Compliance.



Nachhaltigkeit

Vorsorge für die menschliche Gesundheit schließt auch den Schutz der Umwelt mit ein. Das wird in Zeiten des Klimawandels und angesichts schwindender natürlicher Ressourcen immer deutlicher.

Wir sehen uns daher in der Pflicht, nachhaltige Produktkonzepte in den Fokus zu rücken. Mit unseren Bacillol® Zero Tissues und unseren neuen Bacillol 30 Sensitive Green Tissues bieten wir gleich zwei zeitgemäße nachhaltige Flächen-Desinfektionstücher an. Die neuen Flächen-Desinfektionstücher sind zu 100 % plastikfrei und haben einen geringeren CO_2-Fußabdruck als vergleichbare PET-Tücher im Flowpack.

Service & Know-how

Unser Kompetenz-Zentrum das HARTMANN SCIENCE CENTER (HSC) wurde 2011 in Hamburg gegründet und arbeitet eng mit Universitätskliniken und anderen Partnern aus der Praxis zusammen. Das HSC informiert unsere Kunden laufend über aktuelle Entwicklungen im Infektionsschutz und hilft Ihnen so, die eigenen Hygienekonzepte zu optimieren und den aktuellen Erfordernissen anzupassen.

Kunden können auf das Fachwissen des HSC über verschiedene Kanäle zugreifen: die Webseite, regelmäßige Newsletter oder das zweimal im Jahr erscheinende Fachmagazin DESINFACTS. Für konkrete Fragen – z.B. zum Hygienemanagement bei bestimmten Infektionskrankheiten – gibt es bei uns auch eine telefonische Experten-Hotline.

DESINFACTS und Newsletter abonnieren

Neben einem vielseitigen Angebot an themenspezifischem Informationsmaterial und Veranstaltungen, berät Sie der fachlich kompetente Außendienst von HARTMANN in allen Fragen zu unseren Produkten und deren Einsatzbereichen. Sie erklären deren Anwendung bei Produktschulungen, unterstützen bei Produkttestungen und geben Empfehlungen, die angepasst sind an die jeweilige Situation vor Ort.

Besuchen Sie HARTMANN auch im Internet:
www.hartmann.de



Mehr als **100 Jahre** Hygienekompetenz aus Tradition

1924

Gründung als Bacillolfabrik Dr. Bode & Co. von Apotheker Dr. Kurt Bode.



1930

In den 1930er Jahren wird die Produktpalette ausgeweitet und im Klinikbereich stellen sich mit Baktol® und Baktolan® weitere Umsatzerfolge ein.



1947

Wiederaufbau der 1943 im Krieg zer- störten Fabrikationsräume und Neuaufnahme der Produkti- on. In den 1950er Jahren kommt das Antitranspirant Hidrofugal® auf den Markt.



1965

Die Geburtsstunde von Sterillium®, dem weltweit ersten marktfähigen alkoholischen Hände-Desinfektionsmittel.



1980

Die Beiersdorf AG erwirbt in den 80er Jahren 75 % der Firmenanteile: die Bacillolfabrik wird die BODE Chemie GmbH.



1995



Mit Sterillium® Virugard, dem ersten gegen unbehüllte Viren (z. B. Rotaviren) wirksa- men alkoholischen Hände-Desinfektionsmittel, gelingt eine weitere Innovation im Markt.

2003



Sterillium® classic pure, eines der ersten farbstoff- und parfümfreien Hände-Desinfektionsmittel wird eingeführt. BODE wird mit > 50 % Marktanteil bei den Händeprodukten Marktführer im dt. Desinfektions- mittelmarkt.

2009



Die BODE Chemie wird eine 100%ige Tochter der PAUL HARTMANN AG – gemeinsam bieten sie System- lösungen für den Infektionsschutz aus einer Hand.

2011

HARTMANN gründet sein eigenes Kompetenzzentrum rund um Hygiene und Infektionsprävention: das BODE SCIENCE CENTER (ab 2021: HARTMANN SCIENCE CENTER).





2019

Mit „My Hygiene SOP“ kommt nach der „Observe App“ eine weitere innovative digitale Lösung für den Infektionsschutz auf den Markt.

2021

Effektiv und schonend zu Material und Haut: Das neue Bacillol® 30 Sensitive für die Desinfektion von Oberflächen. Das Ergebnis unserer Vision für die Zukunft der Flächendesinfektion.



2023



Sterillium® foam extra care

✚ Desinfektionsschaum mit Jojoba, Vitamin E und innovativen Hautpflegekomplex.



Sterillium® 2 in 1 wipes

✚ Praktische Desinfektionstücher zur Hände- und Flächendesinfektion – zu Hause und unterwegs.

Bacillol® Zero Tissues

✚ Wirksame und nachhaltige Flächendesinfektion – mit einem organischen Wirkstoff. Zudem 100 % plastikfreie Tücher und ein recyclebares Verpackungskonzept. Viruzid in 2 Minuten bei sehr guter Materialverträglichkeit



2024

BODE Chemie GmbH feiert 100 jähriges Jubiläum



Bacillol® 30 Sensitive Tissues

green tissues

✚ Wirksame und materialschonende Schnelldesinfektion von empfindlichen Oberflächen



2025

Bacillol® Oxy Tissues

✚ Gebrauchsfertige, sauerstoffaktive Desinfektionstücher in der praktischen Jumbo-Dose zur Desinfektion von Oberflächen.



2026

15 Jahre HARTMANN SCIENCE CENTER



HARTMANN SCIENCE CENTER

Forschung, Beratung, Wissensvermittlung, Tools & Trainings



Wirksamer Infektionsschutz rettet Menschenleben. Global aktiver Experte für dieses Ziel ist auch die HARTMANN GRUPPE. Innerhalb der Gruppe sichert das HARTMANN SCIENCE CENTER die wissenschaftliche Expertise für den Bereich Desinfektion und Hygiene.

Unsere Experten stehen in kontinuierlichem Austausch mit Fachkräften vor Ort in Kliniken, Praxen sowie Pflegeeinrichtungen. Dazu gehört auch die Zusammenarbeit mit Forschenden in relevanten Hochschulen und Instituten.

So erfahren wir, was unsere Kunden bewegt und herausfordert; und informieren darüber, welche Produkte und Verfahren im Praxisalltag hilfreich sind.

Das HARTMANN SCIENCE CENTER steht für:

...Forschung: Im Verbund mit international anerkannten Meinungsbildnern aus Wissenschaft und Forschung.

...Wissensvermittlung: Aus Studienergebnissen, Richtlinien und Empfehlungen werden verständliche Publikationen und Informationsunterlagen.

...Lösungen: Neue Erkenntnisse inspirieren neue Standards und praxisnahe Lösungen für den Patienten- und Infektionsschutz.

...Trainings: Hochwertige eLearning-Tools verankern neue Arbeitsweisen im Praxisalltag.

...Experten-Beratung: Informationen rund um Desinfektion, Produkte und den Infektionsschutz am Telefon und via E-Mail.

SCIENCE CENTER HARTMANN 15 Jahre

Wir forschen für den Infektionsschutz
hartmann-science-center.com

+49 (0)40 54006-111
science-center@hartmann.info
Mo-Do: 8:00 bis 16:30 Uhr, Fr: 8:00 bis 15:00 Uhr

Digitale Lösungen für Ihre Hygiene-Herausforderungen

HARTMANN hat es sich zur Aufgabe gemacht, digitale Lösungen zu entwickeln, um die Händehygiene-Compliance zu verbessern und damit ganzheitlich das Risiko für nosokomiale Infektionen zu minimieren. Die Anwendungen helfen Ihnen, z. B. hygienerelevante Arbeitsprozesse zu beobachten, zu analysieren und zu verschlanken. Damit können Sie Ihr Personal gezielt schulen und die Händehygiene-Compliance verbessern. Ganz gleich ob im Gesundheitsbereich oder in der Industrie.

Standardisierte Arbeitsprozesse beobachten und auswerten

Die **HARTMANN Hygiene Plattform** bietet ein umfassendes Tool zur Beoachtung der Händehygiene-Compliance.

Das Modul **„My Hygiene SOP“** ermöglicht das direkte Beobachten, Bewerten und Vergleichen der einzelnen Schritte der SOPs (Standard Operation Procedures). Zudem kann man im „SOP-Editor“ SOPs auf die individuellen Bedürfnisse Ihrer Einrichtung anpassen und auch eigene Prozesse in dem Tool erstellen.
Das Modul **„Observe“** unterstützt Sie beim Beobachten und Erfassen der 5 Momente der Händehygiene und der Erfassung der Händehygiene-Compliance.

Desinfektions- und Hygienepläne individuell und digital

HARTMANN bietet mit **PUSH® Hygiene** eine einfache Lösung zur digitalen Erstellung von individuellen Desinfektions- und Hygieneplänen. Die Anwender erhalten neben den Plänen automatisierte Benachrichtigungen bei Aktualisierungen (z. B. Produktwechsel, Anwendungshinweise, Gesetzesänderung) von einem Hygieneexperten.

Virtuelle Räume

Die **PUSH® Virtual Rooms** von HARTMANN zeigen Ihnen, wie Sie welche Flächen regelmäßig desinfizieren oder reinigen sollten, um Infektionsketten zu unterbrechen. Sie bieten zudem eine Hilfe bei der Erstellung Ihrer Desinfektionspläne.



Sie möchten mehr erfahren?

Hygiene Plattform
PUSH® Hygiene
PUSH® Virtual Rooms

< Zurück zur Inhaltsübersicht



Gesunde Hände mit System

Hände sind das Risiko Nr. 1 für die Übertragung von Mikroorganismen. HARTMANN engagiert sich durch Forschungsarbeit und kontinuierliche Weiterentwicklung von Händehygiene-produkten und Lösungen für diesen Bereich in besonderem Maße.

Die Händedesinfektion ist die wichtigste Maßnahme zum Schutz vor Kontamination und damit möglichen Infektionen – vor allem im Gesundheitswesen aber auch in der Industrie. Weltweit besteht inzwischen Konsens, dass allein alkoholische Einreibepräparate den bestmöglichen Schutz vor einer Übertragung pathogener Erreger über die Hände bieten.
HARTMANN weiß um die Bedeutung von Hygiene für die Verringerung von nosokomialen Infektionen und bietet ein umfangreiches Produktsortiment für die Händehygiene. Um die regelmäßige Verwendung unserer Produkte zu fördern, wird großer Wert auf deren Wirksamkeit und Verträglichkeit gelegt.

Mit Sterillium®, dem 1965 entwickelten, ersten marktfähigen alkoholischen Hände-Desinfektionsmittel und den anderen Produkten der Sterillium®-Range, bietet HARTMANN zielgruppenspezifische Lösungen und setzt in diesem Marktsegment bis heute Maßstäbe.

Eigenverantwortliche Einreibemethode

Eigenverantwortliche Einreibemethode



Benetzungslücken bei **55 %** der Probanden

6-Schritt-Methode (zweimal)



Benetzungslücken bei **80 %** der Probanden

Die vollständige Benetzung der Haut ist Grundvoraussetzung für eine effektive Händedesinfektion [1].

Bei der eigenverantwortlichen Einreibemethode werden 3-5 ml Hände-Desinfektionsmittel in die trockene Hand gegeben und sorgfältig eingerieben. Dabei gibt es keinen vorgeschriebenen Ablauf. Ein besonderer Augenmerk liegt allerdings auf Fingerkuppen und Daumen [1,2]. Eine umfangreiche Studie belegt: Die eigenverantwortliche Einreibemethode erreicht eine bessere Benetzung der Hände mit Desinfektionsmittel, als die bekannten sechs Schritte nach EN 1500 [2]. Auch die "AKTION Saubere Hände" empfiehlt seit Ende 2011, die Hände unabhängig von festgelegten Schrittfolgen zu desinfizieren [3].

Quellen:
1. KRINKO. Bundesgesundheitsbl. 2016. 59: 1189-1220.
2. Kampf G. *et al.* (2008) BMC Infect Dis 8:149.
3. Aktion Saubere Hände (2011) Positionspapier "Einreibemethode". Verabschiedete Version vom 30.09.2011.

HSB2_019DE_0621_1

www.hartmann-science-center.de

Wir forschen für den Infektionsschutz

SCIENCE CENTER HARTMANN

Mit gutem Gewissen und wirksamer Wissenschaft

Seit dem Markteintritt von Sterillium® vor über 60 Jahren denkt HARTMANN Händehygiene stetig weiter, um neue Standards zu setzen. Die Marke Sterillium® bleibt damit nicht nur ein Synonym für effektive Händedesinfektion, sondern auch ein Vorreiter in Sachen Innovation und Hautverträglichkeit. Mit gutem Gewissen und wirksamer Wissenschaft bietet die Marke Sterillium® nicht nur medizinischem Personal, sondern jedem Verbraucher in allen Situationen Schutz und Pflege.

Die Innovationsführerschaft der Marke zeigte sich auch 2005, als Sterillium® classic pure als eines der ersten Hände-Desinfektionsmittel für die chirurgische Händedesinfektion mit einer verkürzten Einwirkzeit von nur 1,5 statt 3 Minuten zugelassen wurde. Und somit die chirurgische Händedesinfektion auf die Hälfte der herkömmlichen Einwirkzeit verkürzen konnte. Die Vorteile, wie z. B. mehr Anwenderkomfort und erhebliche Einsparpotenziale, überzeugen – inzwischen haben viele Kliniken weltweit die verkürzte chirurgische Händedesinfektion eingeführt.

Mit der Entwicklung des leistungsstarken und hautverträglichen Sterillium® med, das nachgewiesen viruzid in 30 Sekunden ist und somit innerhalb der hygienischen Händedesinfektion, wurde auf die wachsende Bedeutung von Viren reagiert.

Effektive Händehygiene mit System

Nur eine gesunde Haut lässt sich effektiv desinfizieren und erlaubt ein indikationsgerechtes Handschuhtragen. Hände-Desinfektionsmittel sind daher nur ein Bestandteil des professionellen Hände Hygiene Systems von HARTMANN. Für den beruflichen Hautschutz stehen aufeinander abgestimmte Produkte zur Reinigung, Pflege und zum Schutz für die unterschiedlichen Hauttypen, Anwendungen und individuellen Ansprüche zur Verfügung. Das Sortiment überzeugt auch mit innovativen Rezepturen wie z. B. einer Wasser-in-Öl-in-Wasser-Emulsion (W/O/W) in Baktolan® protect+ pure. Das Produkt kann sowohl zur Pflege als auch zum professionellen Hautschutz bei Feuchtarbeit eingesetzt werden.







1 Werner H-P. 2017. Unveröffentlichter Prüfbericht. Daten bei BODE Chemie.

Produktübersicht Hände

Desinfektion	ab Seite 11
Schutz	ab Seite 18
Pflege	ab Seite 18
Reinigung	ab Seite 19

Händedesinfektion

	Propanol	Ethanol	farbstofffrei	parfümfrei	bei Allergieneigung	bakterizid	levurozid	fungizid	tuberkulozid	mykobakterizid	begrenzt viruzid	begrenzt viruzid PLUS	viruzid	VAH	IHO-Desinfektionsmittelliste Gesundheitswesen	IHO-Desinfektionsmittelliste Lebensmittelhygiene	RKI-Liste
Sterillium®	•					•	•		•	•	•	•		•	•		•
Sterillium® classic pure	•		•	•	•	•	•		•	•	•	•		•	•	•	•
Sterillium® med		•	•	•	•	•	•	•	•	•	•	•	•	•	•		•
Sterillium® virugard®		•	•	•	•	•	•	•	•	•	•	•	•	•	•		•
Sterillium® pure	•		•	•	•	•	•		•	•	•	•		•	•	•	
Sterillium® gel pure		•	•	•		•	•	•	•	•	•	•	•	•	•		

< Zurück zur Inhaltsübersicht

Sterillium®

Der Klassiker der alkoholischen Händedesinfektion mit sehr guter Hautverträglichkeit. Inaktiviert Noroviren innerhalb der hygienischen Händedesinfektion.

- Breites Wirkspektrum, inklusive begrenzt viruzid PLUS
- Ganzjahresprodukt mit bewährtem Hautpflegekomplex
- Sehr gut hautverträglich und rückfettend
- Erhöht die Hautfeuchtigkeit, erhält die Hautelastizität sowie die natürliche Glätte der Haut
- Erhält den natürlichen pH-Wert der Haut



Anwendung

Hygienische Händedesinfektion:
3 ml Sterillium® unverdünnt in die trockenen Hände einreiben und über die gesamte Einwirkzeit von 30 Sekunden feucht halten.

Chirurgische Händedesinfektion:
Trockene Hände und Unterarme bis zu den Ellenbogen sorgfältig mit dem Präparat einreiben. Hände gezielt behandeln. Die Hände und Unterarme müssen während 1,5 Minuten vollständig benetzt sein.

Wirksamkeit	Prüfmethode	Einwirkzeit
Bakterien / Pilze		
Hygienische Händedesinfektion	VAH / EN 1500	30 Sek.
Chirurgische Händedesinfektion	VAH / EN 12791	1,5 Min.
Bakterizid	EN 13727	15 Sek.
Levurozid	EN 13624	15 Sek.
Tuberkulozid	EN 14348	30 Sek.
Mykobakterizid	EN 14348	30 Sek.
Viren		
Begrenzt viruzid (inkl. HBV, HIV, HCV)	DVV / EN 14476	15 Sek.
Begrenzt viruzid PLUS	EN 14476	1 Min.
Norovirus	EN 14476	30 Sek.
RKI-Listung		
Mittel zur Desinfektion nach behördlicher Anordnung gem. § 18 IfSG	Bereich A	30 Sek.
	Bereich begrenzt viruzid	30 Sek.

Produktname	Packungsinhalt	Artikel-nummer	PZN	Versand-Einh. Packungen
Sterillium® Originalpackungen	100 ml Flasche	982 059	-	45
	500 ml Flasche	982 056	00970709	20
	1 L Flasche	982 057	01494079	10
	5 Liter Kanister	982 058	02465200	1
Sterillium® Apothekenversion	50 ml Flasche	981 069	06127658	20
	100 ml Flasche	981 216	00970690	20

HWG-Pflichttext

Wirkstoff pro 100 g

Propan-2-ol 45,0 g, Propan-1-ol 30,0 g, Mecetroniumetilsulfat 0,2 g

Wirkspektrum

Bakterizid, levurozid, tuberkulozid, mykobakterizid, begrenzt viruzid (inkl. HBV, HIV, HCV), begrenzt viruzid PLUS

Listung

RKI-Liste, VAH, IHO-Desinfektionsmittelliste

Detaillierte Produktinformationen, Sicherheitsdatenblätter, Betriebsanweisungen finden Sie auf hartmann.de



< Zurück zur Produktübersicht Hände

Sterillium® classic pure

Unsere Empfehlung für den medizinischen Bereich



Die farbstoff- und parfümfreie Variante von Sterillium®. Inaktiviert Noroviren innerhalb der hygienischen Händedesinfektion.

- Farbstoff- und parfümfrei, daher geeignet für empfindliche Haut
- Breites Wirkspektrum, inklusive begrenzt viruzid PLUS
- Ganzjahresprodukt mit bewährtem Hautpflegekomplex
- Sehr gut hautverträglich und rückfettend
- Erhöht die Hautfeuchtigkeit, erhält die Hautelastizität sowie die natürliche Glätte der Haut

Anwendung

Hygienische Händedesinfektion:
3 ml Sterillium® classic pure unverdünnt in die trockenen Hände einreiben und über die gesamte Einwirkzeit von 30 Sekunden feucht halten.

Chirurgische Händedesinfektion:
Trockene Hände und Unterarme bis zu den Ellenbogen sorgfältig mit dem Präparat einreiben. Hände gezielt behandeln. Die Hände und Unterarme müssen während 1,5 Minuten vollständig benetzt sein.

Wirksamkeit	Prüfmethode	Einwirkzeit
Bakterien / Pilze		
Hygienische Händedesinfektion	VAH / EN 1500	30 Sek.
Chirurgische Händedesinfektion	VAH / EN 12791	1,5 Min.
Bakterizid	EN 13727	15 Sek.
Levurozid	EN 13624	15 Sek.
Tuberkulozid	EN 14348	30 Sek.
Mykobakterizid	EN 14348	30 Sek.
Viren		
Begrenzt viruzid (inkl. HBV, HIV, HCV)	DVV / EN 14476	15 Sek.
Begrenzt viruzid PLUS	EN 14476	1 Min.
Norovirus	EN 14476	30 Sek.
RKI-Listung		
Mittel zur Desinfektion nach behördlicher Anordnung gem. § 18 IfSG	Bereich A	30 Sek.
	Bereich begrenzt viruzid	30 Sek.

Wirkstoff pro 100 g

Propan-2-ol 45,0 g, Propan-1-ol 30,0 g, Mecetroniumetilsulfat 0,2 g

Wirkspektrum

Bakterizid, levurozid, tuberkulozid, mykobakterizid, begrenzt viruzid (inkl. HBV, HIV, HCV), begrenzt viruzid PLUS

Listung

RKI-Liste, VAH, IHO-Desinfektionsmittelliste

Detaillierte Produktinformationen, Sicherheitsdatenblätter, Betriebsanweisungen finden Sie auf hartmann.de

Produktname	Packungsinhalt	Artikelnummer	PZN	Versand-Einh. Packungen
Sterillium® classic pure	100 ml Flasche	982 060	04817436	45
	500 ml Flasche	982 063	04817465	20
	1 L Flasche	982 065	04818401	10
	5 Liter Kanister	982 066	04818418	1



HWG-Pflichttext

< Zurück zur Produktübersicht Hände

Sterillium® med

Unsere Empfehlung für den medizinischen Bereich



Ethanolisches Präparat ohne Farb- und Parfümstoffe mit bewährtem Sterillium® Hautpflegekomplex. Viruzid innerhalb der hygienischen Händedesinfektion.

- Ganzjahresprodukt mit schneller Wirksamkeit*
- Breites Wirkspektrum, inklusive viruzid in 30 Sekunden
- Farbstoff- und parfümfrei
- Hohe Hautverträglichkeit mit bewährtem Hautpflegekomplex
- Erhöht die Hautfeuchtigkeit, erhält die Hautelastizität sowie die natürliche Glätte der Haut

Anwendung

Hygienische Händedesinfektion:
3 ml Sterillium® med unverdünnt in die trockenen Hände einreiben und über die gesamte Einwirkzeit von 30 Sekunden feucht halten.

Chirurgische Händedesinfektion:
Trockene Hände und Unterarme bis zu den Ellenbogen sorgfältig mit dem Präparat einreiben. Hände gezielt behandeln. Die Hände und Unterarme müssen während 1,5 Minuten vollständig benetzt sein.

Wirksamkeit	Prüfmethode	Einwirkzeit
Bakterien / Pilze		
Hygienische Händedesinfektion	VAH / EN 1500	30 Sek.
Chirurgische Händedesinfektion	VAH / EN 12791	1,5 Min.
Bakterizid	EN 13727	15 Sek.
Levurozid	EN 13624	15 Sek.
Fungizid	EN 13624	30 Sek.
Tuberkulozid	EN 14348	15 Sek.
Mykobakterizid	EN 14348	15 Sek.
Viren		
Begrenzt viruzid (inkl. HBV, HIV, HCV)	DVV / EN 14476	15 Sek.
Begrenzt viruzid PLUS	DVV / EN 14476	30 Sek.
Viruzid	EN 14476	30 Sek.
Norovirus	DVV / EN 14476	15 Sek.
RKI-Listung		
Mittel zur Desinfektion nach behördlicher Anordnung gem. § 18 IfSG	Bereich A	30 Sek.
	Bereich begrenzt viruzid	30 Sek.

Produktname	Packungsinhalt	Artikel-nummer	PZN	Versand-Einh. Packungen
Sterillium® med	100 ml Flasche	981 112	06589241	45
	500 ml Flasche	981 113	06589258	20
	1 L Flasche	981 114	06589264	10

* Hygienische Händedesinfektion (EN 1500) in 30 Sek

HWG-Pflichttext

Wirkstoff pro 100 g

Ethanol 85,0 g

Wirkspektrum

Bakterizid, levurozid, fungizid, tuberkulozid, mykobakterizid, begrenzt viruzid (inkl. HBV, HIV, HCV), begrenzt viruzid PLUS, viruzid

Listung

RKI-Liste, VAH, IHO-Desinfektionsmittelliste

Detaillierte Produktinformationen, Sicherheitsdatenblätter, Betriebsanweisungen finden Sie auf hartmann.de



< Zurück zur Produktübersicht Hände

Sterillium® virugard®

Hochwirksames, viruzides Hände-Desinfektionsmittel für alle Risikobereiche – RKI (A/B)-gelistet.

- Viruzid: umfassend wirksam gegen behüllte und unbehüllte Viren
- Inaktiviert Noroviren innerhalb der hygienischen Händedesinfektion
- Farbstoff- und parfümfrei
- Hautverträgliche Alternative zu chlor- und phosphorsäurehaltigen Produkten



Anwendung

Hygienische Händedesinfektion:
Ausreichend (mind. 4 ml) Sterillium® virugard® unverdünnt in die trockenen Hände einreiben und die Hände über die gesamte Einwirkzeit von 30 Sekunden feucht halten.

Chirurgische Händedesinfektion:
Trockene Hände und Unterarme bis zu den Ellenbogen sorgfältig mit dem Präparat einreiben. Hände gezielt behandeln. Die Hände und Unterarme müssen während 1,5 Minuten vollständig benetzt sein.

Wirksamkeit	Prüfmethode	Einwirkzeit
Bakterien / Pilze		
Hygienische Händedesinfektion	VAH / EN 1500	30 Sek.
Chirurgische Händedesinfektion	VAH / EN 12791	1,5 Min.
Bakterizid	EN 13727	15 Sek.
Levurozid	EN 13624	15 Sek.
Fungizid	EN 13624	30 Sek.
Tuberkulozid	EN 14348	15 Sek.
Mykobakterizid	EN 14348	15 Sek.
Viren		
Begrenzt viruzid (inkl. HBV, HIV, HCV)	DVV	15 Sek.
Begrenzt viruzid PLUS	DVV	1 Min.
Begrenzt viruzid PLUS	EN 14476	15 Sek.
Viruzid	DVV	2 Min.
Viruzid	EN 14476	15 Sek.
RKI-Listung		
Mittel zur Desinfektion nach behördlicher Anordnung gem. § 18 IfSG	Bereich A	30 Sek.
	Bereich begrenzt viruzid	30 Sek.
	Bereich B – behüllte und unbehüllte Viren	2 Min.

Wirkstoff pro 100g

Ethanol 99% 95,0 g

Wirkspektrum

Bakterizid, levurozid, fungizid, tuberkulozid, mykobakterizid, begrenzt viruzid (inkl. HBV, HIV, HCV), begrenzt viruzid PLUS, viruzid

Listung

RKI-Liste, VAH, IHO-Desinfektionsmittelliste

Detaillierte Produktinformationen, Sicherheitsdatenblätter, Betriebsanweisungen finden Sie auf hartmann.de

Produktname	Packungsinhalt	Artikelnummer	PZN	Versand-Einh. Packungen
Sterillium® virugard®	100 ml Flasche	982 068	–	45
	500 ml Flasche	982 069	07243042	20
	1 L Flasche	982 067	07243059	10



HWG-Pflichttext

< Zurück zur Produktübersicht Hände

Sterillium® pure

Unsere Empfehlung für Betriebe, Institutionen und den Lebensmittelbereich

ECARF-zertifiziertes propanolisches Hände-Desinfektionsmittel. Ohne Farb- und Parfümstoffe.

- Breites Wirkspektrum, inklusive begrenzt viruzid PLUS
- Inaktiviert Noroviren innerhalb der hygienischen Händedesinfektion
- ECARF-zertifiziert: besonders geeignet für empfindliche Haut, Asthmatiker und Atopiker
- Erhöht die Hautfeuchtigkeit bei regelmäßiger Anwendung
- Keine Beeinträchtigung der Genusstauglichkeit von Lebensmitteln (HACCP bewertet)



Anwendung

Hygienische Händedesinfektion:
3 ml (die Flüssigkeitsmenge sollte der Größe einer großen Münze ähneln) auf den trockenen und sichtbar sauberen Händen verreiben und für die erforderliche Kontaktzeit feucht halten. Verwendung für Kinder nur unter Aufsicht eines Erwachsenen. Die Menge für das Kind zuerst auf Ihre eigene Hand auftragen und das Produkt auf der Hand des Kindes verreiben. Typische Anwendungshäufigkeit – kein Limit: Professionelle Anwender: 25x/Tag, Erwachsene/Kinder 10x/Tag; Kleinkinder (< 2 Jahre) max. 8x/Tag

Chirurgische Händedesinfektion:
2x 3 ml für 1,5 Minuten auf den trockenen und sichtbar sauberen Händen und Unterarmen verreiben und die Haut während der Einwirkzeit feucht halten.Typische Anwendungshäufigkeit – kein Limit: Professionelle Anwender: 4x/Tag

Wirkstoff pro 100 g

Propan-2-ol 45,0 g, Propan-1-ol 30,0 g

Wirkspektrum

Bakterizid, levurozid, tuberkulozid, mykobakterizid, begrenzt viruzid (inkl. HBV, HIV, HCV), begrenzt viruzid PLUS

Listung

VAH, IHO-Desinfektionsmittelliste

Detaillierte Produktinformationen, Sicherheitsdatenblätter, Betriebsanweisungen finden Sie auf hartmann.de

Wirksamkeit	Prüfmethode	Einwirkzeit
Bakterien / Pilze		
Hygienische Händedesinfektion	VAH / EN 1500	30 Sek.
Chirurgische Händedesinfektion	VAH / EN 12791	1,5 Min.
Bakterizid	EN 13727	15 Sek.
Levurozid	EN 13624	15 Sek.
Tuberkulozid	EN 14348	15 Sek.
Mykobakterizid	EN 14348	15 Sek.
Viren		
Begrenzt viruzid (inkl. HBV, HIV, HCV)	DVV / EN 14476	15 Sek.
Begrenzt viruzid PLUS	EN 14476 / EN 17430	1 Min.
Norovirus	EN 14476	15 Sek.
Rotavirus	EN 14476	15 Sek.

Produktname	Packungsinhalt	Artikel-nummer	PZN	Versand-Einh. Packungen
Sterillium® pure	100 ml Flasche	982 107	-	45
	500 ml Flasche	982 110	-	20
	1 L Flasche	982 115	-	10
	1 L CleanSafe Flasche mit vormontierter Dosierpumpe	982 116	-	10
	5 Liter Kanister	982 118	-	1



< Zurück zur Produktübersicht Hände

Sterillium® gel pure

Hochwirksames Hände-Desinfektionsgel mit bewährtem feuchtigkeitsspendenden Pflegekomplex.

- Breites Wirkspektrum, inklusive viruzid
- Inaktiviert Noroviren innerhalb der hygienischen Händedesinfektion
- Farbstoff- und parfümfrei
- Sehr gut hautverträglich und rückfettend
- Trocknet schnell auf und hinterlässt keine klebrigen Rückstände



Anwendung

Hygienische Händedesinfektion:
Ausreichend Sterillium® gel pure unverdünnt in die trockenen Hände einreiben und über die gesamte Einwirkzeit von 30 Sekunden feucht halten.

Chirurgische Händedesinfektion:
Trockene Hände und Unterarme bis zu den Ellenbogen sorgfältig mit dem Präparat einreiben. Hände gezielt behandeln. Die Hände und Unterarme müssen während 1,5 Minuten vollständig benetzt sein.

Wirksamkeit	Prüfmethode	Einwirkzeit
Bakterien / Pilze		
Hygienische Händedesinfektion	VAH / EN 1500	30 Sek.
Chirurgische Händedesinfektion	VAH / EN 12791	1,5 Min.
Bakterizid	EN 13727	15 Sek.
Levurozid	EN 13624	15 Sek.
Fungizid	EN 13624	30 Sek.
Tuberkulozid	EN 14348	15 Sek.
Mykobakterizid	EN 14348	15 Sek.
Viren		
Begrenzt viruzid (inkl. HBV, HIV, HCV)	DVV / EN 14476	15 Sek.
Begrenzt viruzid PLUS	EN 14476	1 Min.
Viruzid	EN 14476	1 Min.
Norovirus	DVV / EN 14476	15 Sek.
Poliovirus	EN 14476	30 Sek.

Produktname	Packungsinhalt	Artikel-nummer	PZN	Versand-Einh. Packungen
Sterillium® gel pure	100 ml Flasche	982 014	-	45
	500 ml Flasche	982 019	-	20
	1 L Flasche	981 453	-	10
	1 L CleanSafe Flasche mit vormontierter Dosierpumpe	981 454	-	10

Wirkstoff pro 100 g

Ethanol 85,0 g

Wirkspektrum

Bakterizid, levurozid, fungizid, tuberkulozid, mykobakterizid, begrenzt viruzid (inkl. HBV, HIV, HCV), begrenzt viruzid PLUS, viruzid

Listung

VAH, IHO-Desinfektionsmittelliste

Detaillierte Produktinformationen, Sicherheitsdatenblätter, Betriebsanweisungen finden Sie auf hartmann.de



< Zurück zur Produktübersicht Hände



Händepflege und -reinigung

Intakte Haut bildet die Voraussetzung für eine wirksame Händehygiene. Die Pflege der Haut ist wichtig, um deren Gesundheit und Schutzfunktion aufrechtzuerhalten und der Entstehung von Rissen und Wunden vorzubeugen, die eine Eintrittspforte für Keime darstellen können. Durch eine schonende Reinigung wird die Haut sauber und gesund gehalten und Infektionen und Reizungen können vermieden werden.

	W/O-Emulsion	W/O/W-Emulsion	farbstofffrei	parfümfrei	ohne Konservierungsstoffe	pH-Wert hautneutral	besonders hautpflegend	feuchtigkeitsspendend	bei Allergieneigung	für normale Haut	für trockene Haut	für sensible Haut	Allantoin	Bisabolol	Glycerin	Hammamelis	Panthenol	Vitamin E
Hautschutz																		
Baktolan® protect+ pure		•	•	•	•	•	•	•	•	•	•	•		•		•		
Händepflege																		
Baktolan® balm	•		•			•	•	•		•	•	•	•		•		•	•
Baktolan® balm pure	•		•	•		•	•	•	•	•	•	•	•		•		•	•
Händereinigung																		
Baktolin® pure			•	•		•		•	•	•		•			•			
Baktolin® sensitive			•			•	•	•		•	•	•	•		•			
Baktolin® foam			•	•		•	•	•	•	•	•	•			•			

< Zurück zur Inhaltsübersicht

Baktolan® protect+ pure

Lotion zum Schutz vor wässrigen Lösungen und regenerierende Pflege für rissige und stark beanspruchte Haut.



- Moderne Wasser-in-Öl-in-Wasser (W/O/W) Lotion
- Zieht schnell ein und schützt langanhaltend vor wasserlöslichen Schadstoffen
- Unterstützt die Regeneration und stärkt die Hautbarriere
- Wirkt okklusionsbedingten Irritationen unter dem Handschuh entgegen
- Parfüm-, farbstoff-, silikonfrei und ohne Parabene
- Keine Beeinträchtigung der Genusstauglichkeit von Lebensmitteln (HACCP bewertet)

Anwendung

Baktolan® protect+ pure sollte regelmäßig vor jeder hautbelastenden Tätigkeit angewendet werden. Eine ausreichende Menge von Baktolan® protect+ pure auf den Handrücken auftragen. Zuerst Handrücken an Handrücken eincremen und anschließend die Lotion in die Handinnenflächen einmassieren. Dabei besonderes Augenmerk auf Fingerzwischenräume und Nagelbetten legen.



Produktname	Packungsinhalt	Artikelnummer	PZN	Versand-Einh. Packungen
Baktolan® protect+ pure	100 ml Tube	981 137	07592794	25
	350 ml Flasche	981 182	09219734	20

Baktolan® balm / Baktolan® balm pure

Intensiv pflegender Wasser-in-Öl (W/O) Balsam für die trockene und empfindliche Haut.



- Besonders geeignet zur täglichen Anwendung
- Allantoin, Vitamin E und Panthenol spenden der Haut eine intensive Pflege
- Lindert Hautreizungen und Rötungen
- Säureschutzmantel der Haut wird stabilisiert
- Ohne Parabene
- Baktolan® balm pure als parfümstofffreie Alternative

Anwendung

Baktolan® balm sollte regelmäßig nach hautbelastenden Tätigkeiten angewendet werden. Eine ausreichende Menge von Baktolan® balm auf den Handrücken auftragen. Zuerst Handrücken an Handrücken eincremen und anschließend den Balsam in die Handinnenflächen einmassieren. Dabei besonderes Augenmerk auf Fingerzwischenräume und Nagelbetten legen.



Produktname	Packungsinhalt	Artikelnummer	PZN	Versand-Einh. Packungen
Baktolan® balm	350 ml Flasche	981 949	08529941	20
Baktolan® balm pure	350 ml Flasche	981 948	03706611	20

< Zurück zur Produktübersicht Händepflege/ -reinigung

Baktolin® pure

Milde Waschlotion mit guter Hautverträglichkeit. Ohne Farb- und Parfümstoffe.



- Angenehm milde Reinigung
- Hautneutraler pH-Wert von 5,5
- Parfüm- und farbstofffrei
- Enthält hautmilde Tenside
- Ohne Parabene

Anwendung

Zur Hände- oder Hautreinigung eine ausreichende Menge Baktolin® pure über Spendersysteme oder aus Flaschen mit Dosierpumpe entnehmen, mit Wasser aufschäumen und gut abspülen. Hände oder Haut im Anschluss sorgfältig abtrocknen.



Produktname	Packungsinhalt	Artikelnummer	PZN	Versand-Einh. Packungen
Baktolin® pure	500 ml Flasche	981 328	08597598	20
	1 L Flasche	981 329	08597606	10
	5 Liter Kanister	981 330	08598238	1

Baktolin® sensitive

Milde und zugleich pflegende Waschlotion für die sanfte Reinigung.



- Schonende Reinigung mit pflegenden Substanzen
- Hautneutraler pH-Wert von 5,5
- Enthält hautmilde Tenside
- Seifenfrei und ohne Parabene
- Dezent parfümiert

Anwendung

Baktolin® sensitive enthält die pflegenden Bestandteile Allantoin und Weizenprotein, die die Haut auch bei intensiver und täglich wiederholter Anwendung glatt und geschmeidig halten. Zur Händewaschung ca. 2 ml Baktolin® sensitive über Spendersysteme oder aus Flaschen mit Dosierpumpe entnehmen, mit Wasser aufschäumen und gut abspülen. Hände oder Haut im Anschluss sorgfältig abtrocknen.



Produktname	Packungsinhalt	Artikelnummer	PZN	Versand-Einh. Packungen
Baktolin® sensitive	500 ml Flasche	981 333	07259818	20
	1 L Flasche	981 334	07259824	10
	5 Liter Kanister	981 335	07259830	1

< Zurück zur Produktübersicht Händepflege/ -reinigung

Baktolin® foam

Milder Handreinigungsschaum ohne Parfüm- und Farbstoffe für den Einsatz im CleanSafe-Spendersystem.



- Feinporiger Reinigungsschaum mit hautneutralem pH-Wert von 5,5
- Ausgesprochen sparsam und leicht abspülbar
- Sehr gut hautverträglich, auch geeignet für empfindliche Haut
- Seifen- und alkalifrei
- Dermatologisch getestet

Anwendung

Zur Händereinigung eine ausreichende Menge Baktolin® foam verwenden. Baktolin® foam eignet sich besonders zur arbeitsbedingten, häufigen Händereinigung und ist auch für die Anwendung auf empfindlicher Haut geeignet.



Produktname	Packungsinhalt	Artikelnummer	Versand-Einh. Packungen
Baktolin® foam	1 Liter CleanSafe Flasche mit vormontierter Pumpe	981 582	6

Baktolin® – hautverträgliche Waschlotionen



Häufiges Händewaschen kann zu Hautirritationen führen. Die Hautverträglichkeit der Baktolin®-Waschlotionen wurde deshalb mittels Epikutantest untersucht. Bei diesem Test wird das Produkt auf der Haut von Probanden, meist am Rücken, appliziert und für 24 Stunden mit einem Pflaster abgedeckt. Nach der Entfernung des Pflasters wird der Zustand der Haut über einen Zeitraum von 72 Stunden visuell begutachtet.

In unabhängigen Gutachten wurde eine gute bis sehr gute Hautverträglichkeit für Baktolin® pure und Baktolin® sensitive belegt [1,2].

HSB2_025DE_0821_1

Quellen:
1. Westphal D (2013): SIT Project No. 204.01.0021. Epikutanprüfung Baktolin pure. Unveröffentlichte Studie – Daten bei der BODE Chemie GmbH.
2. Westphal D (2013): SIT Project No. 204.01.0021. Epikutanprüfung Baktolin sensitive. Unveröffentlichte Studie – Daten bei der BODE Chemie GmbH.

www.hartmann-science-center.de

Wir forschen für den Infektionsschutz

SCIENCE CENTER HARTMANN

< Zurück zur Produktübersicht Händepflege/ -reinigung



Schnelle und zuverlässige Keimreduktion

Die Haut bildet eine natürliche Barriere gegenüber äußeren und inneren Einflüssen. Unsere Präparate zur Hautantiseptik und antimikrobiellen Körperwaschung sind umfassend begutachtet und zeichnen sich durch eine hohe Verträglichkeit aus.

Als erste physiologische Grenze zur Außenwelt übernimmt unsere Haut vielfältige Schutz- und Stoffwechselfunktionen.
Ein hauteigener Schutzfilm auf der Oberfläche bildet zudem einen natürlichen Schutz gegenüber Mikroorganismen wie Bakterien und Pilzen. Bei invasiven Eingriffen wird diese Schutzbarriere der Haut jedoch durchdrungen. Keime, die sich auf der Haut befinden, können dabei in tiefere Gewebeschichten und sterile Körperhöhlen gelangen. Um Infektionen vorzubeugen, ist daher die Inaktivierung potenzieller Keime auf der Haut zwingend erforderlich.

Alkohole zur Hautantiseptik

Alkohole werden zur Hautantiseptik aufgrund ihrer schnellen und umfassenden Wirkung und ihrer guten Hautverträglichkeit eingesetzt. Alkoholische Hautantiseptika erzielen eine starke initiale Keimreduktion. Dadurch entsteht eine Langzeitwirkung, die dafür sorgt, dass die Keime der residenten Hautflora längere Zeit benötigen, um wieder nachzuwachsen. Aufgrund des unspezifischen Wirkmechanismus von Alkoholen ist bei dieser Wirkstoffgruppe keine Resistenzentwicklung zu erwarten.

Die Gefahr einer postoperativen Wundinfektion wird durch eine wirksame Hautantiseptik minimiert.

Quellen:
KRINKO (2018) Bundesgesundheitsbl 61:448–473.
Berríos-Torres *et al.* (2017) JAMA Surg. 152:784-791.

HSB2_009DE_1121_2

www.hartmann-science-center.de
Wir forschen für den Infektionsschutz
SCIENCE CENTER HARTMANN

Antimikrobielle Körperwaschung

Gesundheitseinrichtungen werden immer häufiger mit Antibiotika-resistenten Keimen konfrontiert. Auf der intakten Haut oder Schleimhaut stellen Methicillin- bzw. Oxacillin-resistente Staphylokokken (MRSA/ORSA) zunächst kein Problem dar. Gelangen die Antibiotika-resistenten Bakterien aber über Eintrittspforten wie Katheter oder Wunden in den Körper, kann es zu einer MRSA-Infektion kommen – mit möglicherweise gefährlichen Folgen gerade für ältere Personen, immungeschwächte Menschen oder solche mit Vorerkrankungen. Bei einer Besiedlung der Haut z. B. mit MRSA, empfiehlt die Kommission für Krankenhaushygiene und Infektionsprävention am Robert Koch-Institut (RKI) als Teil des Sanierungskonzeptes eine antibakterielle Ganzkörperwaschung inklusive der Haare. Für diese Indikation bieten wir eine Waschlotion und praktische Waschhandschuhe an. Alle Produkte zeichnen sich durch eine schnelle Wirksamkeit gegen Bakterien, inkl. MRSA, sowie eine gute Haut- und Schleimhautverträglichkeit aus.

Antiseptik der Haut

Wenn die Haut durchtrennt wird, z. B. bei Operationen oder Verletzungen, kommen antiseptische Präparate zum Zuge, die ein Eindringen von Keimen in tiefere Hautschichten verhindern.
Unsere Cutasept® Produkte zur präoperativen Hautantiseptik verbinden einen schnellen Wirkungseintritt mit einer breiten Wirksamkeit.
Die gebrauchsfertigen Präparate verfügen über eine sehr gute Langzeitwirkung, sind zugelassene Arzneimittel und sind VAH-gelistet.
So belegen Gutachten, dass die Keimdichte auf der Haut auch 24 Stunden nach dem Auftrag von Cutasept® F nahezu so gering ist, wie unmittelbar nach der Anwendung. Damit beugt das Präparat einer schnellen Vermehrung der residenten Hautflora vor und bietet auch bei längeren Eingriffen einen optimalen Patientenschutz.

Bessere Durchblutung der Haut

Eine besondere, die Haut unterstützende Maßnahme bei der Altershaut, stellen durchblutungsfördernde Hydrogele dar. Mit Baktolan® vital steht ein vitalisierendes Hydro-Gel zu Verfügung, das Verspannungen lindert und zur Unterstützung der Dekubitusprophylaxe sowie bei der Atmungstherapie eingesetzt werden kann.







Produktübersicht Haut

	Flüssigwaschlotion	Waschhandschuh	Hautantiseptik	Körperpflegegel vitalisierend	Fußpflege	gefärbt	parfümfrei	ohne Konservierungsstoffe	pH-Wert hautneutral	belebend	bakterizid	levurozid	tuberkulozid	begrenzt viruzid	unterstützend bei MRSA-Sanierung	präoperativ	VAH
Hautantiseptik																	
Cutasept® F			•				•				•	•	•	•		•	•
Cutasept® G			•			•	•				•	•	•	•		•	•
Antimikrobielle Körperwaschung																	
Stellisept® med	•							•	•		•				•	•	
Stellisept® med gloves		•					•	•	•		•				•	•	
Körperpflege																	
Baktolan® vital				•						•							
Fußpflege und Fußpilzprophylaxe																	
Cutasept® feet					•		•			•							

< Zurück zur Inhaltsübersicht

Cutasept® F

Farbloses Haut-Desinfektionsmittel mit breiter Wirksamkeit.

- Wirkt schnell
- Sehr gute Hautverträglichkeit
- Farblos
- Praktische Anwendung dank Sprühflasche

Anwendung

Cutasept® F wird zur Hautdesinfektion vor Punktionen (z.B. Blutzuckermessungen, Blutentnahmen oder Heimdialysen), Injektionen und operativen Eingriffen eingesetzt. Es ist gebrauchsfertig und wird direkt auf die zu desinfizierende Hautpartie aufgesprüht/aufgetragen Der Sprühvorgang sollte in einem möglichst geringen Abstand zum betreffenden Hautareal erfolgen, um Sprühschatten zu vermeiden und eine ausreichende Benetzung sicherzustellen. Alternativ kann zur Applikation ein steriler Tupfer mit Cutasept® F getränkt werden. Anschließend wird die zu desinfizierende Hautpartie mit dem Tupfer abgerieben. Dabei ist auf eine satte Benetzung des Hautareals zu achten. Bei beiden Applikationsmethoden muss die indikationsgerechte Einwirkzeit eingehalten werden.

Wirksamkeit	Prüfmethode	Einwirkzeit
Talgdrüsenarme Haut vor Injektionen und Punktionen	VAH	15 Sek.
Talgdrüsenarme Haut vor Punktionen von Gelenken, Körperhöhlen, Hohlorganen und chirugischen Eingriffen	VAH	1 Min.
Talgdrüsenreiche Haut	VAH	2 Min.
Weitere Wirksamkeiten	**Prüfmethode**	**Einwirkzeit**
Begrenzt viruzid (inkl. HBV, HIV, HCV)	DVV	15 Sek.
Tuberkulozid	EN 14348	30 Sek.
Mykobakterizid	EN 14348	60 Sek.

Produktname	Packungsinhalt	Artikel-nummer	PZN	Versand-Einh. Packungen
Cutasept® F Originalpackungen	50 ml Sprühflasche	981 968	20010377	50
	250 ml Sprühflasche	981 969	03917271	20
	1 L Flasche	981 970	03917294	10
	5 Liter Kanister	981 971	03917302	1

HWG-Pflichttext



Wirkstoff pro 100 g

Propan-2-ol 63,0 g (entspricht 70 Vol.%)

Wirkspektrum

Bakterizid, levurozid, tuberkulozid, mykobakterizid, begrenzt viruzid (inkl. HBV, HIV, HCV)

Listung

VAH

Detaillierte Produktinformationen, Sicherheitsdatenblätter, Betriebsanweisungen finden Sie auf hartmann.de



< Zurück zur Produktübersicht Haut

Cutasept® G

Gefärbtes Haut-Desinfektionsmittel für die präoperative Anwendung

- Gefärbt zur Markierung des Desinfektionsfeldes
- Wirkt schnell
- Breites Wirkspektrum
- Sehr gute Hautverträglichkeit

Anwendung

Cutasept® G wird im stationären, ambulanten und niedergelassenen Bereich zur Hautdesinfektion von unverletzter Haut vor Injektionen, Punktionen und operativen Eingriffen eingesetzt. Es ist gebrauchsfertig und wird direkt auf die zu desinfizierende Hautpartie aufgetragen. Alternativ kann zur Applikation ein steriler Tupfer mit Cutasept® G getränkt werden.

Anwendung	Prüfmethode	Einwirkzeit
Talgdrüsenarme Haut vor Injektionen und Punktionen	VAH	15 Sek.
Talgdrüsenarme Haut vor Punktionen von Gelenken, Körperhöhlen, Hohlorganen und chirugischen Eingriffen	VAH	1 Min.
Talgdrüsenreiche Haut	VAH	2 Min.
Weitere Wirksamkeiten	**Prüfmethode**	**Einwirkzeit**
Begrenzt viruzid (inkl. HBV, HIV, HCV)	DVV	15 Sek.
Tuberkulozid	EN 14348	30 Sek.

Produktname	Packungsinhalt	Artikel-nummer	PZN	Versand-Einh. Packungen
Cutasept® G Originalpackung	1 L Flasche	980 366	03577266	10

HWG-Pflichttext



Wirkstoff pro 100 g

Propan-2-ol 63,0 g (entspricht 70 Vol.%)

Wirkspektrum

Bakterizid (inkl. MRSA), levurozid, tuberkulozid, mykobakterizid, begrenzt viruzid (inkl. HBV, HIV, HCV)

Listung

VAH

Detaillierte Produktinformationen, Sicherheitsdatenblätter, Betriebsanweisungen finden Sie auf hartmann.de



< Zurück zur Produktübersicht Haut

Baktolan® vital

Belebendes Hydro-Gel zur Durchblutungsanregung und Bewahrung der Hautelastizität.



- Wohltuend kühlend und belebend
- Durchblutungsanregend
- Kann ein angenehmes Wärmegefühl hervorrufen[1]
- Enthält Rosmarin, Arnika, Eukalyptus und Menthol
- Zieht vollständig ein und bewahrt die Elastizität der Haut

Anwendung

Baktolan® vital wird zur Anregung der Durchblutung der Haut, zur Linderung von Verspannungen sowie zur Unterstützung der Dekubitusprophylaxe eingesetzt. Dazu das Hydro-Gel auf die betreffende Körperpartie auftragen und sanft einmassieren.



Produktname	Packungsinhalt	Artikel-nummer	PZN	Versand-Einh. Packungen
Baktolan® vital	350 ml Flasche	981 952	08413150	20

1 Ein Wärmegefühl kann nach der Anwendung wahrgenommen werden. Die Hauttemperatur wird jedoch nicht beeinflusst.

Cutasept® feet

Pflegendes Fußspray zur kühlenden und erfrischenden Fußpflege sowie unterstützenden Fußpilzprophylaxe.



- Pflegt kühlend und ist erfrischend für beanspruchte Füße
- Hilft Fußpilz vorzubeugen
- Wirkt innerhalb von 30 Sekunden zuverlässig gegen Hefepilze und Bakterien
- Hautverträglich, da parfüm- und farbstofffrei

Anwendung

Cutasept® feet pflegt kühlend und erfrischend und verleiht beanspruchten Füßen ein belebendes Gefühl. Gleichzeitig kann bei regelmäßiger Anwendung Fußpilz vorgebeugt werden. Vollständige Benetzung der Fußunter- und -oberseite durch wartungsfreie, mechanische Fußsprühanlage oder durch Sprühflasche.



Produktname	Packungsinhalt	Artikel-nummer	PZN	Versand-Einh. Packungen
Cutasept® feet	250 ml Sprühflasche	980 304	01373192	20
	5 Liter Kanister	980 306	01373252	1
BODE Fußsprühanlage	1 Fußsprühanlage	980 016	-	1

< Zurück zur Produktübersicht Haut

Stellisept® med

Milde antimikrobielle Waschlotion für Körper, Haare und Hände mit feuchtigkeitsspendendem Pflegekomplex.

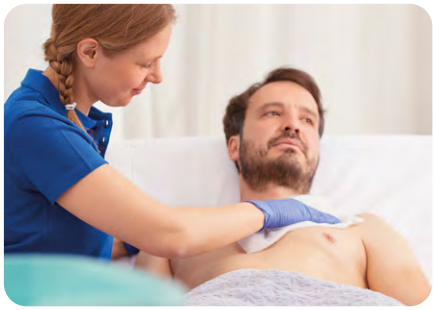

- Pflegt die Haut und erhöht die Hautfeuchtigkeit, mit 3-fach Pflegekomplex.
- Zur hygienischen Körperwaschung von Patienten vor dem klinischem Aufenthalt geeignet.
- Trägt dazu bei Bakterien inkl. MRSA und VRE, innerhalb von 30 Sekunden zu reduzieren
- Ohne Alkohol und Farbstoffe

Anwendung

Zur antimikrobiellen Körperwaschung (inkl. Haare) sowie für die hygienische Körperwaschung die Lösung direkt auf die angefeuchtete Haut oder einen feuchten Waschlappen geben und intensiv reinigen. Nach der Einwirkzeit von mindestens 30 Sekunden die behandelten Körperstellen gründlich mit klarem Wasser abspülen.

Zur hygienischen Händewaschung eine ausreichende Menge Stellisept® med mindestens 30 Sekunden in die Hände einmassieren. Danach die Hände unter fließendem Wasser sorgfältig abspülen und mit einem Einmalhandtuch abtrocknen.

Anwendung	Prüfmethode	Einwirkzeit
Hygienische Händewaschung	EN 13727 / EN 1499	30 Sek.
Ganzkörperwaschung bei MRSA/VRE	EN 13727 / EN 1499	30 Sek.

Produktname	Packungsinhalt	Artikel-nummer	PZN	Versand-Einh. Packungen
Stellisept® med	100 ml Flasche	980 499	01234295	45
	500 ml Flasche	980 501	01234303	20
	1 L Flasche	980 498	01234326	10



Hautverträgliche MRSA-Dekolonisierung

Körperreinigungspräparate mit nachgewiesener MRSA-Wirksamkeit sind Bestandteil der Dekolonisierung bei einer MRSA-Kolonisation [1]. Je nachdem, ob ein Patient duschen kann oder immobil ist, stehen unterschiedliche Produktarten zur Verfügung: Rinse-off-Produkte müssen nach Anwendung abgespült werden, Leave-on Produkte hingegen können auf der Haut verbleiben.

Neben dem Nachweis der Bakterizidie [2], spielt auch die Hautverträglichkeit, insbesondere bei Leave-on-Produkten, eine wichtige Rolle. Einen entsprechenden Beleg erbringen Anwendungstests unter fachärztlicher, dermatologischer Kontrolle zur Hautverträglichkeit auf der Schleimhaut [3, 4]. Nach der EU Kosmetik-Richtlinie [5, 6] muss die Hautverträglichkeit nachgewiesen werden. Die Auswahl entsprechender Inhaltsstoffe stellt sicher, dass die Haut trotz der antimikrobiellen Wirkung der Reinigungspräparate geschont wird.

Quellen:
1 KRINKO (2014) Bundesgesundheitsbl. 57:696–732.
2 Bakterizidie-Nachweis gemäß den Anforderungen der EN 1499 und EN 13727 sowie gegenüber den national auftretenden MRSA-Epidemiestämmen sowie klinischen MRSA-Isolaten.
3 Dr. med. Werner Voss: Anwendungstest Stellisept® med foam. Unveröffentlichte Studie - Daten bei der BODE Chemie GmbH.
4 Dr. med. Werner Voss: Anwendungstest Stellisept® med tissues. Unveröffentlichte Studie - Daten bei der BODE Chemie GmbH.
5 EU-Kosmetikverordnung Nr. 1223/2009
6 Verordnung EU Nr. 655/2013

HSB2_011DE_0522_2

www.hartmann-science-center.de Wir forschen für den Infektionsschutz

SCIENCE CENTER HARTMANN

< Zurück zur Produktübersicht Haut

Stellisept® med gloves

Gebrauchsfertige Waschhandschuhe zur einfachen hygienischen Körperwaschung – wirksam gegen MRSA und VRE.



- Pflegen die Haut und erhöhen die Hautfeuchtigkeit, mit 3-fach Pflegekomplex.
- Einfache Anwendung dank praktischem Waschhandschuhformat
- Tragen dazu bei Bakterien, inkl. MRSA und VRE, innerhalb von 60 Sekunden zu reduzieren
- Gebrauchsfertig, kein Nachspülen nach der Anwendung erforderlich
- Sehr gute Haut- und Schleimhautverträglichkeit
- Ohne Farb- und Parfümstoffe

Anwendung

Steillisept® med gloves wird für die pflegende antibatkerielle Ganzkörperwaschung eingesetzt. Es ist ein gebrauchsfertiges Produkt, das nicht mit anderen Seifen oder Lösungen vermischt werden darf. Überreste von Seifen oder Waschlotion sind vor der Anwendung mit Wasser zu entfernen. Bei Bedarf können die Stellisept® med gloves bis zu zweimal für ca. 30 Sekunden bei 750 Watt in der Mikrowelle erwärmt werden oder vorher gekühlt werden.

Anwendung	Prüfmethode	Einwirkzeit
Ganzkörperwaschung bei MRSA, VRE	EN 13727 / EN 1499	60 Sek.
Für die MRSA Sanierung wird, je nach Größe des Patienten, ca. 1 Flowpack Stellisept® med gloves pro Tag benötigt.		



Produktname	Packungsinhalt	Artikel-nummer	PZN	Versand-Einh. Packungen
Stellisept® med gloves	10 Handschuhe im Flow-Pack	981 203	09219728	12

Haut

< Zurück zur Produktübersicht Haut



Bedarfsorientierte Auswahl

Wirtschaftlichkeit und Materialverträglichkeit spielen in der Flächenhygiene eine große Rolle. Zusätzlich bieten die Produkte von HARTMANN eine rasche und breite Wirksamkeit und viel Anwenderkomfort.

Die Flächendesinfektion zur Vorbeugung nosokomialer Infektionen ist von hoher Bedeutung, insbesondere für Flächen mit häufigen Hände- und Hautkontakt. Studien bestätigen, dass klinisch relevante Erreger oft monatelang auf Flächen infektiös bleiben und die Gefahr von Kreuzkontaminationen immer präsent ist. Als Teil des Multibarrierensystems stellt die desinfizierende Reinigung für Gesundheitseinrichtungen einen unverzichtbaren Bestandteil der Infektionsprävention dar.

Persistenz von Pathogenen auf unbelebten Oberflächen

	Persistenz auf Oberflächen
Bakterien	
Klebsiella spp.	< 1 Stunde - 30 Monate
Pseudomonas spp.	1 Stunde - 16 Monate
Escherichia coli	1,5 Stunden - 16 Monate
Staphylococcus aureus (inkl. MRSA)	30 Minuten - 3 Jahre
Clostridioides difficile (inkl. Sporen)	15 Minuten - 5 Monate
Enterococcus spp. (inkl. VRE)	5 Tage - 4 Monate
Pilze	
Candida albicans	5 Minuten - 4 Monate
Viren	
Norovirus	30 Minuten - 30 Tage
Influenzavirus	< 2 Stunden - 2 Tage
Adenovirus	1 Stunde - 3 Monate
SARS-CoV-2	30 Minuten - 28 Tage

Tabelle 1: Übersicht relevanter Pathogene und deren Persistenz auf unbelebten Oberflächen [2-4].

Pathogene können auf unbelebten Oberflächen persistieren und infektiös bleiben (siehe Tabelle 1). Untersuchungen haben gezeigt, dass Oberflächen und insbesondere Flächen mit häufigem Hände- und Hautkontakt wesentlich zur Übertragung von Krankheitserregern und nosokomialen Infektionen beitragen [1]. Potenziell und tatsächlich kontaminierte Oberflächen stellen durch direkten und indirekten Kontakt daher ein Infektionsrisiko für Patienten und Personal dar. Um das Risiko von Kreuzkontaminationen zu verringern, müssen diese Oberflächen routinemäßig und bei Bedarf gezielt desinfiziert werden. Darüber hinaus sind die Händehygienemaßnahmen einzuhalten.

Quellen:
1. Wu YL *et al.* (2019) J Hosp Infect 101:231–239.
2. Kramer A *et al.* (2006) BMC Infect Dis 6:130.
3. Riddel S *et al.* (2020) Virology J 17:145.
4. Wißmann JE *et al.* (2021) Microorganisms 9:343.

HSB2_005DE_0521_1

www.hartmann-science-center.de
Wir forschen für den Infektionsschutz
SCIENCE CENTER HARTMANN

Breite Auswahl

Mit modernen Wirkstoffen, geringen Einsatzkonzentrationen und anwenderfreundlichen Eigenschaften bewähren sich die Flächenprodukte von HARTMANN in allen Bereichen: Von der routinemäßigen Flächendesinfektion bis zur gezielten Desinfektion – z. B. im Fall einer Kontamination – von der alkoholischen Schnelldesinfektion bis zur Reinigung. In allen wichtigen Wirkstoffklassen bieten wir eine breite und bedarfsorientierte Auswahl.

Innovative Produktlösungen

Hohe Anforderungen an die Flächenhygiene verlangen nach innovativen Produktlösungen, die den Anwender optimal unterstützen. Für alle Materialien und Anwendungsbereiche bietet HARTMANN daher gebrauchsfertige Flächen-Desinfektionstücher im Flowpack und in der Jumbo-Dose. Die praktischen Einmal-Desinfektionstücher sind anwenderfreundlich, jederzeit zur Hand und wirtschaftlich im Gebrauch.

Bacillol® 30 Sensitive Green Tissues sind materialschonende Schnell-Desinfektionstücher zur Desinfektion empfindlicher Oberflächen und vielseitig einsetzbar. Die gebrauchsfertigen Desinfektionstücher bestehen aus 100 % plastikfreien Tuchmaterial und verfügen über eine optimale Wirksamkeit, einer hohen Reichweite und sind einfach sowie sicher in der Anwendung. Zudem sind die Bacillol® 30 Sensitive Green Tissues hautverträglich und allergikerfreundlich und können auch ohne Handschuhe angewendet werden*.

Die innovativen Bacillol® Zero Tissues bieten mit ihrem patentierten Wirkstoffkomplex – organic acid complex – auf Basis organischer Fruchtsäuren eine breite sowie schnelle Wirksamkeit (bakterizid, levurozid und viruzid nach EN in 2 Minuten) bei gleichzeitiger hoher Materialverträglichkeit.

Die Tücher der Bacillol® Zero Tissues sind 100 % plastikfrei, bestehen aus nachwachsenden Rohstoffen einer nachhaltigen Forstwirtschaft und die Verpackungsfolie sowie der Karton sind vollständig recycelbar.

Speziell für die gezielte Desinfektion gegenüber *Clostridioides difficile* wurden die Bacillol® Oxy Tissues entwickelt. Die Bacillol® Oxy Tissues sind gebrauchsfertige, sauerstoffaktive Desinfektionstücher in einer praktischen Jumbo-Dose zur Desinfektion von Oberflächen. Die moderne Formulierung auf Basis von Wasserstoffperoxid und Glykolsäure bietet ein umfassendes Wirkspektrum (einschließlich Sporizidie) und überzeugt durch gute Materialverträglichkeit und einen angenehmen Geruch.

Patentierte Formulierungen

Ein rückstandsfreies Abtrocknen spielt in vielen Anwendungsgebieten eine große Rolle. Mit unserem alkoholischen Schnell-Desinfektionsmittel Bacillol® AF bieten wir mehr als das: die einzigartige Kombination aus Ethanol und Propanol, die vom Europäischen Patentamt geschützt wurde, erzielt eine synergistische Wirkungssteigerung und zusätzliche Pluspunkte wie schnelle Wirkung und rückstandsfreie Abtrocknung.

Vielfältige Eigenschaften

Mikrobac® forte überzeugt als aldehydfreier Flächen-Desinfektionsreiniger für die routinemäßige desinfizierende Flächenreinigung mit guter Reinigungsleistung, hervorragender Materialverträglichkeit und einem sehr guten Rückstandsverhalten. Der sauerstoffaktive Flächen-Desinfektionsreiniger Dismozon plus ist rückstandsarm und kombiniert ein umfassendes Wirkungsspektrum, inklusive Sporizidie, mit außergewöhnlich breiter Materialverträglichkeit.

Alle Flächen-Desinfektionsmittel von HARTMANN entsprechen den aktuellen Normen, sind als Biozidprodukt angemeldet und tragen überwiegend das CE-Kennzeichen. Ihrem Einsatzbereich entsprechend, sind die Produkte VAH-, IHO- oder RKI-gelistet. Optimal ergänzt wird das Flächensortiment durch praktische Applikationshilfen und dezentrale mikroprozessorgesteuerte Dosiergeräte.





* sofern Infektions- und Arbeitsschutz dies zulassen.

Nachhaltigkeit bei HARTMANN

Es überrascht keineswegs, dass Klimaschutz im Gesundheitswesen eine große Herausforderung darstellt. Ein hoher Energieaufwand, Wasserverbrauch und zahlreiche Kunststoffabfälle schienen bisher unumgänglich, um den hohen Qualitätsstandard in deutschen Krankenhäusern aufrecht zu erhalten. HARTMANN stellt sich der Herausforderung und entwickelt alternative Produkte und Lösungen für unsere Zukunft.

Um das deutsche Gesundheitssystem, das für 5,3 % der CO_2-Emissionen Deutschlands verantwortlich ist [1], zu entlasten, bedarf es unter anderem einer Einsparung von Plastikmüll, einer Entwicklung biologisch abbaubarer Produkte oder Inhaltsstoffe organischen Ursprungs.

Unser Ziel ist es **nachhaltige Produkte** zu entwickeln, die den Anforderungen im Gesundheitswesen gerecht werden. Mit den innovativen Bacillol® 30 Sensitive Green Tissues und Bacillol® Zero Tissues bietet HARTMANN gleich zwei nachhaltige Lösungen im schnell wachsenden Markt der gebrauchsfertigen Desinfektionstücher. Beide Produkte bestehen aus 100 % plastikfreien Tüchern, die aus nachwachsenden Rohstoffen einer nachhaltigen Forstwirtschaft hergestellt werden.

Auch bei Folienverpackungen, wie sie beispielsweise für Flowpacks mit gebrauchsfertigen Desinfektionsmitteltüchern verwendet werden, ergeben sich zahlreiche Herausforderungen. Hier lohnt es, die genaue Zusammensetzung des Materials in Augenschein zu nehmen und als Hersteller, wenn möglich, **die Recyclingfähigkeit zu verbessern**. Dabei gilt: Je weniger verschiedene Materialien aufeinandertreffen und je höher der Anteil eines bestimmten Materials im Verbund ist, desto leichter lässt sich der wertvolle Stoff in den Wirtschaftskreislauf zurückführen. Eine einfache Möglichkeit sind zum Beispiel **Verpackungen aus sortenreinen Kunststoffen**, wie bei den Bacillol® Zero Tissues, die das Recycling vereinfachen.

Ein weiterer Anspruch von HARTMANN ist es, **natürliche Ressourcen zu nutzen** und gleichzeitig eine umfassende Wirksamkeit sowie eine sehr gute Materialverträglichkeit zu erreichen. Mit dem neuen Inhaltsstoff organischen Ursprungs haben wir eine Tränklösung für die Bacillol® Zero Tissues entwickelt, die zum größten Teil auf organischen Fruchtsäuren basiert, damit einen positiven Beitrag zur Nachhaltigkeit leistet und viele positive Produkteigenschaften vereint.



Quelle:
1. Karliner J et al. (2019) Health care's climate footprint, How The Health Sector Contributes To The Global Climate Crisis And Opportunities For Action. https://noharm-global.org/sites/default/files/documents-files/5961/HealthCaresClimateFootprint_092319.pdf (abgerufen am 26.06.2023)

Was sind organische Säuren?

Organische Säuren sind Verbindungen auf Kohlenstoffbasis mit sauren Eigenschaften. Carbonsäuren sind die häufigsten organischen Säuren und durch die funktionelle Carboxyl-Gruppe -COOH (Kohlenstoff, Sauerstoff und Wasserstoff) gekennzeichnet.

Viele organische Säuren sind aus natürlichen Quellen wie Früchten bekannt und verleihen diesen ihren typischen sauren Geschmack. Sie werden daher auch als natürliche Säuren bezeichnet.

Organische Säuren senken den pH-Wert einer Lösung und säuern sie an, in dem der Wasserstoff aus der -COOH-Gruppe als positiv geladenes Proton (H^+) dissoziiert. Dieser Vorgang ist umkehrbar, sodass die meisten organischen Säuren als schwache Säuren angesehen werden. Der negativ geladene Rest der ehemaligen Säure wird als Anion bezeichnet und erhält oft einen eigenen Namen:

Organische Säure		Anion		Proton
Citronensäure	⟷	Citrat	+	H^+
Essigsäure	⟷	Acetat	+	H^+
Weinsäure	⟷	Tartrat	+	H^+
Benzoesäure	⟷	Benzoat	+	H^+

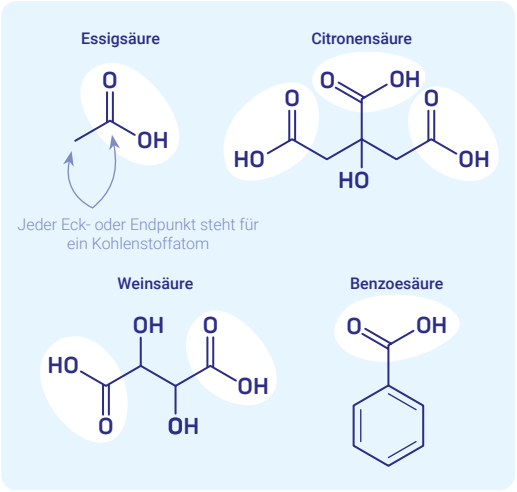

Beispiele von organischen Säuren. Die charakteristische Carboxyl-Gruppe -COOH ist hervorgehoben.

HSB2_073DE_0623_1

Basishygiene und gezielte Flächen-desinfektion

Sporenbildende Bakterien stellen in Gesundheitseinrichtungen eine besondere Herausforderung für die Infektionsprävention dar. Sie können gängige Reinigungsmaßnahmen überdauern und sind gegenüber vielen Desinfektionsmitteln resistent. Einer der wichtigsten Erreger ist *Clostridioides difficile*. In solchen Fällen reichen Standardmaßnahmen der Basishygiene nicht aus – erforderlich ist eine gezielte Desinfektion mit sporiziden Produkten.

Differenzieren statt pauschalisieren.
Nur etwa 10 % der nosokomialen Infektionen erfordern eine gezielte Desinfektion mit Produkten, die über das Standardwirkspektrum (bakterizid, levurozid, begrenzt viruzid) hinausgehen. In rund 90 % der Fälle genügt die Basishygiene mit den üblichen Flächen-Desinfektionsmitteln. Eine klare Trennung zwischen Basishygiene und gezielter Desinfektion ist in Gesundheitseinrichtungen daher entscheidend: Sie ermöglicht einen wirtschaftlichen und ressourcenschonenden Produkteinsatz, schützt Personal, Patienten sowie Material und unterstützt nachhaltige Hygienekonzepte.

90 % + 10 % = 100 %

der infektiösen Erreger erfordern **Basishygiene**

Prophylaktische Routinedesinfektion

der infektiösen Erreger erfordern **Gezielte Desinfektion**

z.B. bei *C. difficile* infizierten Patienten.

Wirkspektrum komplett abgedeckt.

Vegetative Bakterien:	85 %
Hefen (z. B. Candida sp.):	5 %
Behüllte Viren:	> 1 %
Basishygiene	**90 %**

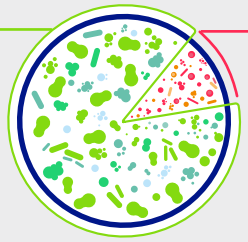

Bakterielle Sporen:	8 %
Pilze:	1 %
Unbehüllte Viren:	< 1 %
Gezieltes Wirkspektrum	**10 %**

Gezeigt sind hier Infektionszahlen für nosokomiale Infektionen gemäß der Point Prevalence-Studien der ECDC. Es handelt sich nicht um allgemeine Infektionszahlen. So zeigen beispielsweise virale Infektionen eine höhere Prävalenz als Pilzinfektionen, doch spielen beide eine eher untergeordnete Rolle, wenn es um nosokomiale Infektionen geht.

Mit dem anwenderfreundlichen Produktkonzept „Flächendesinfektion für alle Fälle“ bietet HARTMANN darüber hinaus ein aufeinander aufbauendes System für die tägliche Basishygiene und gezielte Desinfektion – inklusive digitaler Unterstützung. Die Kombination aus gebrauchsfertigen Desinfektionstüchern, geprüften Schutzhandschuhen sowie einer digitalen Plattform für das Hygienemanagement sorgt für: optimale Patientensicherheit, einfache und zeitsparende Anwendung sowie eine hohe Materialverträglichkeit.





PUSH® Hygiene





Geprüfte Kompatibilität



Produktübersicht Fläche

	Alkohole	Aldehyde	QAV	Amine	Wasserstoffperoxid	Sauerstoffabspalter	Organische Fruchtsäuren	Gebrauchsfertig	Anwendung mit BODE X-Wipes	Empfindliche Oberflächen inkl. PMMA	Reinigung	Desinfektion	100% plastikfreie Tücher	bakterizid / levurozid	fungizid	tuberkulozid	mykobakterizid	sporizid (inkl. *C. difficile*)	begrenzt viruzid	begrenzt viruzid PLUS	viruzid	VAH	IHO-Desinfektionsmittelliste Gesundheitswesen	IHO-Desinfektionsmittelliste Lebensmittelhygiene	RKI-Liste
Gebrauchsfertige Lösungen																									
Bacillol® AF	•							•	•			•		•	•	•	•		•	•		•	•	•	•
Bacillol® 30 Sensitive Foam	•							•	•	•	•	•		•		•	•		•	•		•	•	•	
Vorgetränkte Tücher																									
Bacillol® AF Tissues	•							•				•		•	•	•	•		•	•		•	•	•	1
Bacillol® 30 Sensitive Green Tissues/ -XL	•							•		•	•	•	•	•		•	•		•	•		•	•	•	
Bacillol® Tissues	•							•				•		•	•	•	•		•	•		•	•	•	1
Bacillol® Zero Tissues/ -XL							•	•		•	•	•	•	•		•	•		•	•	•	•	•		
Bacillol® Oxy Tissues					•		•	•		•		•		•	•	•	•	•	•	•	•	•	•		
Mikrobac® Tissues/ -XXL			•					•		•	•	•		•					•			•	•	•	
Mikrobac® Virucidal Tissues			•					•		•	•	•		•	•				•	•	•	•	•		
Konzentrate																									
Kohrsolin® FF		•	•						•	•	•	•		•					•	•	•	•	•		
Mikrobac® forte			•	•					•	•	•	•		•					•	•		•	•	•	
inkl. Schlussdesinfektion gem. §18 IfSG																									
Dismozon® plus						•				•	•	•		•	•	•	•	•	•	•	•	•	•		•
Reinigung																									
Dismofix® G											•														

1 Tränklösung Bacillol AF ist gelistet

Spezialprodukte

BODE X-Wipes Safety Pack	Seite 46
BODE X-Wipes	Seite 47
GlowCheck	Seite 48

Überblick Fläche

Flächendesinfektion

Gebrauchsfertige Lösungen	siehe Seite 33
Vorgetränkte Tücher	siehe Seite 35
Konzentrate	siehe Seite 42
Flächenreinigung	siehe Seite 45
Spezialprodukte	siehe Seite 46

< Zurück zur Inhaltsübersicht

Bacillol® AF

Alkoholisches Schnell-Desinfektionsmittel für alkoholbeständige Oberflächen.

- Gebrauchsfertige Lösung
- Aldehyd-, farbstoff- und parfümfrei
- Schnell und umfassend wirksam
- Rückstandsfreie Abtrocknung
- Gute Benetzung
- Einfach und sicher in der Anwendung – auch ohne Handschuhe*



Anwendung

Bacillol® AF ist ein gebrauchsfertiges Desinfektionsmittel für alkoholbeständige Oberflächen und nicht invasiven Medizinprodukten. Alle Oberflächen abwischen. Vollständige Benetzung sicherstellen. Nicht geeignet für Acrylglas (PMMA) und andere alkoholempfindliche Oberflächen. Vor der Anwendung auf empfindlichen Oberflächen Materialverträglichkeit an einer unauffälligen Stelle prüfen. Bacillol AF trocknet rückstandsfrei, kein Abwischen erforderlich.

Wirksamkeit	Prüfmethode	Belastung	Einwirkzeit
Bakterien / Pilze			
Bakterizid/Levurozid	VAH	hoch	1 Min.
	EN 13727 / EN 13624 / EN 16615	hoch	30 Sek.
Tuberkulozid	VAH / EN 14348 / EN 16615	hoch	1 Min.
Mykobakterizid	VAH / EN 14348 / EN 16615	hoch	1 Min.
Fungizid	VAH / EN 13624 / EN 16615	hoch	5 Min.
Viren			
Begrenzt viruzid (inkl. HBV, HIV, HCV)	DVV / RKI		15 Sek.
	EN 14476 / EN 16777	hoch	1 Min.
Begrenzt viruzid PLUS	DVV / RKI		1 Min.
	EN 14476 / EN 16777	hoch	5 Min.
Norovirus	EN 14476 / EN 16777	hoch	3 Min.
RKI-Listung			
Mittel zur Flächendesinfektion nach § 18 IfSG	Bereich A – vegetative Bakterien inkl. Mykobakterien, Pilzen und Pilzsporen		15 Min.
Lebensmittel / Industrie			
Bakterizid/Levurozid	EN 13697 / EN 1276/ EN 1650	hoch (4 °C, 10 °C und 20 °C)	1 Min.

Produktname	Packungsinhalt	Artikel-nummer	PZN	Versand-Einh. Packungen
Bacillol® AF	500 ml Flasche	980 214	00182662	20
	1 L Flasche	980 212	00182679	10
	5 Liter Kanister	980 217	00182685	1

* sofern Infektions- und Arbeitsschutz dies zulassen

Wirkstoffe

Propan-1-ol 450 mg/g; Propan-2-ol 250 mg/g; Ethanol 47 mg/g

Wirkspektrum

Bakterizid, levurozid, fungizid, tuberkulozid, mykobakterizid, begrenzt viruzid (inkl. HBV, HIV, HCV), begrenzt viruzid PLUS

Listung

VAH, RKI-Liste, IHO-Desinfektionsmittelliste

Detaillierte Produktinformationen, Sicherheitsdatenblätter, Betriebsanweisungen finden Sie auf hartmann.de



CE 0482

< Zurück zur Produktübersicht Fläche

Bacillol® 30 Sensitive Foam

Geringalkoholisches Schnell-Desinfektionsmittel für empfindliche Oberflächen.

- Schnell wirksamer Sprühschaum
- Besonders materialschonend, auch geeignet für empfindliche Materialien wie: Polycarbonat (PC), Acrylglas (PMMA) und Polysulfon
- Zertifiziertes allergiker- und asthmatikerfreundliches Flächen-desinfektionsmittel mit sehr guter Hautverträglichkeit (ECARF)
- Hervorragende Benetzung
- Einfach und schnell in der Anwendung – auch ohne Handschuhe*
- Gute Reinigungseigenschaften



Anwendung

Bacillol® 30 Sensitive Foam ist ein geringalkoholisches, gebrauchsfertiges reinigendes Desinfektionsmittel zur Desinfektion von Oberflächen nicht invasiver Medizinprodukte, auch aus empfindlichen Materialien. Zudem geeignet für Displays, Tastaturen, Handys und Tablets und empfindliche Oberflächen. Bacillol® 30 Sensitive Foam direkt auf die Oberfläche sprühen und mit einem Tuch verteilen. Vollständige Benetzung sicherstellen. Ein Einsatz in Großküchen und Lebensmittelbereichen ist möglich.

* sofern Infektions- und Arbeitsschutz dies zulassen

Wirksamkeit	Prüfmethode	Belastung	Einwirkzeit
Bakterien / Pilze			
Bakterizid / Levurozid	VAH / EN 16615 / EN 13727 / EN 13624	hoch	1 Min.
Tuberkulozid	EN 14348	hoch	3 Min.
Mykobakterizid	EN 14348	hoch	3 Min.
Viren			
Begrenzt viruzid (inkl. HBV, HIV, HCV)	DVV / RKI / EN 16777 / EN 14476	hoch	1 Min.
Begrenzt viruzid PLUS	EN 14476	hoch	30 Min.
Norovirus	EN 14476	hoch	2 Min.
Rotavirus	EN 14476	gering	1 Min.
Lebensmittel / Industrie			
Bakterizid/Levurozid	EN 13697	gering / hoch (20 °C)	1 Min.

Produktname	Packungsinhalt	Artikel-nummer	PZN	Versand-Einh. Packungen
Bacillol® 30 Sensitive Foam	750 ml Flasche	981 690	16401451	8
	5 Liter Kanister	981 861	17401045	1

Wirkstoffe

Ethanol 140 mg/g; Propan-2-ol 100 mg/g; Propan-1-ol 60 mg/g; Amine, N-C10-16-alkyltrimethylene-di-, Reaktionsprodukte mit Chloressigsäure (CAS-Nr. 139734-65-9) 2 mg/g

Wirkspektrum

Bakterizid, levurozid, tuberkulozid, mykobakterizid, begrenzt viruzid (inkl. HBV, HIV, HCV), begrenzt viruzid PLUS

Listung

VAH, IHO-Desinfektionsmittelliste

Detaillierte Produktinformationen, Sicherheitsdatenblätter, Betriebsanweisungen finden Sie auf hartmann.de



CE 0482

Fläche

< Zurück zur Produktübersicht Fläche

Bacillol® AF Tissues

Alkoholische Desinfektionstücher für alkohlbeständige Oberflächen im wiederverschließbarem Flowpack.

- Schnell und breit wirksam
- Gute Benetzung und schnelle Abtrocknung
- Aldehyd-, farbstoff- und parfümfrei
- Einfach und unkompliziert in der Anwendung - auch ohne Handschuhe*



Anwendung

Bacillol® AF Tissues sind gebrauchsfertige Desinfektionstücher für alkoholbeständige Oberflächen und nicht invasiven Medizinprodukten. Alle Oberflächen abwischen. Vollständige Benetzung sicherstellen. Nicht geeignet für Acrylglas (PMMA) und andere alkoholempfindliche Oberflächen. Vor der Anwendung auf empfindlichen Oberflächen Materialverträglichkeit an einer unauffälligen Stelle prüfen. Bacillol® AF Tissues trocknen rückstandsfrei, kein Abwischen erforderlich.

Wirksamkeit	Prüfmethode	Belastung	Einwirkzeit
Bakterien / Pilze			
Bakterizid/Levurozid	VAH / EN 13727 / EN 13624 / EN 16615	hoch	1 Min.
Tuberkulozid	VAH / EN 14348 / EN 16615	hoch	1 Min.
Mykobakterizid	VAH / EN 14348 / EN 16615	hoch	1 Min.
Fungizid	VAH / EN 13624 / EN 16615	hoch	5 Min.
Viren			
Begrenzt viruzid (inkl. HBV, HIV, HCV)	DVV / RKI		15 Sek.
	EN 14476 / EN 16777	hoch	1 Min.
Begrenzt viruzid PLUS	DVV / RKI		1 Min.
	EN 14476 / EN 16777	hoch	5 Min.
Norovirus	EN 14476 / EN 16777	hoch	3 Min.
Lebensmittel / Industrie			
Bakterizid/Levurozid	EN 13697 / EN 1276 / EN 1650	hoch (4 °C, 10 °C und 20 °C)	1 Min.

Wirkstoffe

Propan-1-ol 450 mg/g; Propan-2-ol 250 mg/g; Ethanol 47 mg/g

Wirkspektrum

Bakterizid, levurozid, fungizid, tuberkulozid, mykobakterizid, begrenzt viruzid (inkl. HBV, HIV, HCV), begrenzt viruzid PLUS

Listung

VAH, RKI-Liste**, IHO-Desinfektionsmittelliste

Detaillierte Produktinformationen, Sicherheitsdatenblätter, Betriebsanweisungen finden Sie auf hartmann.de

Produktname	Packungsinhalt	Artikelnummer	PZN	Versand-Einh. Packungen
Bacillol® AF Tissues	80 Tücher Größe 18 x 20 cm	981 311	02416199	6
Flowpack Wandhalter	1 Wandhalter	981 205	09397045	1
Flowpack-Halter flex	1 Halter	981 899	-	10



CE 0482

* sofern Arbeits- und Infektionsschutz dies zulassen
** Angaben beziehen sich auf die Tränklösung Bacillol® AF

Fläche

< Zurück zur Produktübersicht Fläche

Bacillol® 30 Sensitive Tissues/-XL

Geringalkoholische Reinigungs- und Desinfektionstücher für empfindliche Oberflächen im wiederverschließbarem Flowpack.

- 100 % plastikfreie Tücher aus nachwachsenden Rohstoffen
- Fusselarm, reißfest und frei von Mikroplastik
- Schnell wirksam mit guten Reinigungseigenschaften
- Besonders materialschonend
- Hautverträglich, allergikerfreundlich und ECARF-zertifiziert
- Einfach, schnell und unkompliziert in der Anwendung – auch ohne Handschuhe*



Anwendung

Bacillol® 30 Sensitive Tissues sind gebrauchsfertige Tücher zur reinigenden Desinfektion von Oberflächen nicht invasiver Medizinprodukte, auch aus empfindlichen Materialien. Zudem geeignet für Displays, Tastaturen, Handys und Tablets und empfindliche Oberflächen. Alle Oberflächen abwischen. Vollständige Benetzung sicherstellen. Verpackung direkt nach dem Gebrauch wieder verschließen. Flächen, die direkt mit Lebensmitteln in Berührung kommen, sollten nach der Anwendung mit Wasser gereinigt werden.

Wirksamkeit	Prüfmethode	Belastung	Einwirkzeit
Bakterien / Pilze			
Bakterizidie / Levurozidie	VAH / EN 16615 / EN 13727 / EN 13624	hoch	1 Min.
Tuberkulozidie / Mykobakterizidie	EN 14348	hoch	3 Min.
Viren			
Begrenzte Viruzidie (inkl. HBV, HIV, HCV)	DVV / RKI / EN 14476 / EN 16777	hoch	1 Min.
Begrenzt viruzid PLUS	EN 14476	hoch	30 Min.
Norovirus	EN 14476	hoch	2 Min.
Lebensmittel / Industrie			
Bakterizidie / Levurozidie	EN 1276 / EN 1650 / EN 13697	hoch (20 °C)	1 Min.

Wirkstoffe

Ethanol 140 mg/g; Propan-2-ol 100 mg/g; Propan-1-ol 60 mg/g, Amine, N-C10-16-alkyltrimethylenedi-, Reaktionsprodukte mit Chloressigsäure (CAS-Nr. 139734-65-9) 2 mg/g

Wirkspektrum

Bakterizid, levurozid, tuberkulozid, mykobakterizid, begrenzt viruzid (inkl. HBV, HIV, HCV), begrenzt viruzid PLUS

Listung

VAH, IHO-Desinfektionsmittelliste

Detaillierte Produktinformationen, Sicherheitsdatenblätter, Betriebsanweisungen finden Sie auf hartmann.de

Produktname	Packungsinhalt	Artikel-nummer	PZN	Versand-Einh. Packungen
Bacillol® 30 Sensitive Green Tissues	120 Tücher Größe 17 x 20 cm	981 943	18851738	6
Bacillol® 30 Sensitive Green Tissues Small Pack	24 Tücher Größe 17 x 20 cm	982 036	19815839	12
Bacillol® 30 Sensitive Green Tissues Big Pack	160 Tücher Größe 18 x 20 cm	981 983	19262139	6
Bacillol® 30 Sensitive Green Tissues XL	80 Tücher Größe 20 x 30 cm	982 029	19636172	6
Flowpack Wandhalter	1 Wandhalter	981 205	09397045	1
Flowpack-Halter flex	1 Halter	981 899	-	10

* sofern Infektions- und Arbeitsschutz dies zulassen



CE 0482

< Zurück zur Produktübersicht Fläche

Bacillol® Tissues

Alkoholische Schnell-Desinfektionstücher in praktischer Spenderdose.

- Gebrauchsfertige Desinfektionstücher
- Schnell und breit wirksam
- Gute Benetzung und schnelle Auftrocknung
- Farbstoff-, parfüm-, aldehydfrei
- Ohne Handschuhe verwendbar*
- Einfache Entnahme aus praktischer Spenderdose
- Nachfüllbar



Anwendung

Bacillol® Tissues sind gebrauchsfertige Tücher zur Desinfektion von alkoholbeständigen Oberflächen von nicht invasiven Medizinprodukten und in allen Bereichen, in denen eine umfassende Wirksamkeit erforderlich ist. Oberflächen mit den Bacillol Tissues sorgfältig abwischen. Auf vollständige Benetzung achten. Um das vorzeitige Austrocknen der Tücher zu verhindern, Tücherdose direkt nach Gebrauch wieder verschließen.

Wirksamkeit	Prüfmethode	Belastung	Einwirkzeit
Bakterien / Pilze			
Bakterizid/Levurozid	VAH / EN 16615 / EN 13624 / EN 13727	hoch	5 Min.
Tuberkulozid	VAH	hoch	5 Min.
	EN 16615 / EN 14348	hoch	1 Min.
Mykobakterizid	VAH	hoch	5 Min.
	EN 16615 / EN 14348	hoch	1 Min.
Fungizid	VAH / EN 13624 / EN 16615	hoch	5 Min.
Viren			
Begrenzt viruzid (inkl. HBV, HIV, HCV)	DVV / RKI		15 Sek.
	EN 16777 / EN 14476	hoch	1 Min.
Begrenzt viruzid PLUS	DVV / RKI		1 Min.
	EN 16777 / EN 14476	hoch	5 Min.
Norovirus	EN 16777 / EN 14476	hoch	3 Min.
Lebensmittel / Industrie			
Bakterizid/Levurozid	EN13697/ EN 1276/ EN 1650	hoch (4 °C, 10 °C und 20 °C)	1 Min.

Wirkstoffe

Propan-1-ol 450 mg/g; Propan-2-ol 250 mg/g; Ethanol 47 mg/g

Wirkspektrum

Bakterizid, levurozid, fungizid, tuberkulozid, mykobakterizid, begrenzt viruzid (inkl. HBV, HIV, HCV), begrenzt viruzid PLUS

Listung

VAH, RKI-Liste**, IHO-Desinfektionsmittelliste

Detaillierte Produktinformationen, Sicherheitsdatenblätter, Betriebsanweisungen finden Sie auf hartmann.de

Produktname	Packungsinhalt	Artikelnummer	PZN	Versand-Einh. Packungen
Bacillol® Tissues	100 Tücher Spenderdose Größe 22,5 x 13,9 cm	980 503	00916851	12
	100 Tücher Nachfüllbeutel Größe 22,5 x 13,9 cm	980 504	00916868	12
Wandhalter für Bacillol® Tissues	1 Wandhalter	980 720	09729530	1



CE 0482

* sofern Infektions- und Arbeitsschutz dies zulassen
** Angaben beziehen sich auf die Tränklösung Bacillol® AF

Fläche

< Zurück zur Produktübersicht Fläche

Bacillol® Oxy Tissues

Gebrauchsfertige, sauerstoffaktive Desinfektionstücher in der praktischen Jumbo-Dose zur Desinfektion von Oberflächen und Medizinprodukten.

- Sporizid wirksam, auch gegen *C. difficile* Sporen
- Lösung auf Basis von Wasserstoffperoxid
- Enthält keine Peressigsäure, Farb- oder Duftstoffe
- Gut materialverträglich, auch für sensible Oberflächen und Medizinprodukte geeignet



Anwendung

Oberflächen mit den Bacillol® Oxy Tissues sorgfältig abwischen. Auf vollständige Benetzung achten, damit der optimale Desinfektionserfolg gewährleistet ist. Um das vorzeitige Austrocknen der Tücher zu verhindern, Tücherverpackung direkt nach Gebrauch wieder verschließen. Nach Gebrauch das Tissue der Abfallentsorgung zuführen. Nähere Herstellerangaben der aufzubereitenden Medizinprodukte sind zu beachten. Keine Desinfektionsmittellösung in das Innere elektrischer Geräte gelangen lassen. Das Produkt ist nicht geeignet für Oberflächen aus Buntmetallen (wie Kupfer, Messing) oder Marmor. Das Tragen von Schutzhandschuhen ist notwendig. Nicht zur Hautreinigung verwenden.

Wirksamkeit	Prüfmethode	Belastung	Einwirkzeit
Bakterien / Pilze			
Bakterizid / levurozid	VAH / EN 13727 / EN 13624 / EN 16615	gering	1 Min.
Tuberkulozid / mykobakterizid	EN 14348 / EN 16615	gering	5 Min.
Fungizid	EN 13624 / EN 16615	gering	15 Min.
Bakteriensporen			
Wirksam gegen ***C. difficile***	EN 17126 / EN 17846	gering	15 Min.
Sporizid	EN 17126 / EN 17846	gering	15 Min.
Viren			
Begrenzt viruzid	EN 14476	gering	1 Min.
Viruzid	EN 14476	gering	5 Min.

Produktname	Packungsinhalt	Artikel-nummer	PZN	Versand-Einh. Packungen
Bacillol® Oxy Tissues	100 Tücher Jumbo-Dose Größe 20 x 20 cm	981982	19859423	6

Wirkstoffe

70 mg/g Wasserstoffperoxid,
21 mg/g Glykolsäure

Wirkspektrum

Bakterizid, levurozid, tuberkulozid, mykobakterizid, fungizid, sporizid wirksam gegen *C. difficile*, sporizid, begrenzt viruzid PLUS, viruzid

Listung

VAH, IHO-Desinfektionsmittelliste

Detaillierte Produktinformationen, Sicherheitsdatenblätter, Betriebsanweisungen finden Sie auf hartmann.de



CE 0482

Fläche

< Zurück zur Produktübersicht Fläche

Bacillol® Zero Tissues/ -XL

Auf organischen Säuren basierende Reinigungs- und Desinfektionstücher für empfindliche Oberflächen im wiederverschließbaren Flowpack.

- 100 % plastikfreies Vliestuchmaterial
- Viruzid in 2 Minuten
- Frei von Alkoholen, quartären Ammoniumverbindungen, Peroxiden und von Parfüm- und Farbstoffen
- > 98,5% Inhaltsstoffe organischen Ursprungs
- Patentierte Formulierung – organic acid complex
- Keine Gefahrstoffkennzeichnung
- Ohne Handschuhe anwendbar*
- Sehr gute Materialverträglichkeit

Anwendung

Bacillol® Zero Tissues eignen sich zur reinigenden Desinfektion von nicht invasiven und invasiven Medizinprodukten. Jedoch nicht als letzter Schritt der Aufbereitung. Darüber hinaus zur reinigenden Desinfektion von Displays, Tastaturen, Handys und Tablets sowie empfindlichen Oberflächen. Die Oberfläche mit den Bacillol® Zero Tissues abwischen, bis die gesamte Oberfläche benetzt ist. Verpackung direkt nach dem Gebrauch wieder verschließen.

* Sofern Infektions- und Arbeitsschutz dies zulassen

Wirksamkeit	Prüfmethode	Belastung	Einwirkzeit
Bakterien / Pilze			
Bakterizid / levurozid	VAH	hoch	5 Min.
	EN 13727 / EN 13624 / EN 16615	hoch	2 Min.
Tuberkulozid / mykobakterizid	EN 14348 / EN 16615	hoch	60 Min.
Viren			
Begrenzt viruzid	EN 14476 / EN 16615**	hoch	2 Min.
Begrenzt viruzid PLUS	EN 14476 / EN 16615**	hoch	2 Min.
Viruzid	EN 14476 / EN 16615**		2 Min.

** Modifizierter 4-Felder Test

Produktname	Packungsinhalt	Artikel-nummer	PZN	Versand-Einh. Packungen
Bacillol® Zero Tissues	100 Tücher Flowpack Größe 20 x 17 cm	981 935	18662925	6
Bacillol® Zero Tissues Big Pack	160 Tücher Flowpack Größe 20 x 18 cm	981 985	19262145	6
Bacillol® Zero Tissues XL	80 Tücher Flowpack Größe 20 x 30 cm	981 936	18662919	6
Flowpack Wandhalter	1 Wandhalter	981 205	09397045	1
Flowpack-Halter flex	1 Halter	981 899	-	10



Wirkstoffe

(+)-Weinsäure mit 5 mg/g und Natriumbenzoat mit 5 mg/g

Wirkspektrum

Bakterizid, levurozid, tuberkulozid, mykobakterizid, begrenzt viruzid (inkl. HBV, HIV, HCV), begrenzt viruzid PLUS, viruzid

Listung

VAH, IHO-Desinfektionsmittelliste

Detaillierte Produktinformationen und Sicherheitsdatenblätter finden Sie auf hartmann.de



CE 0482

< Zurück zur Produktübersicht Fläche

Mikrobac® Tissues / -XXL

Alkoholfreie Reinigungs- und Desinfektionstücher für alkoholempfindliche Oberflächen im wiederverschließbarem Flowpack.



- Schnell wirksam
- Reinigen und desinfizieren in einem Schritt
- Farbstoff-, parfüm-, alkohol- und aldehydfrei
- Gute Materialverträglichkeit
- Problemlose Wechselanwendung mit Produkten anderer Wirkstoffbasis (z.B. Aldehyde oder Amine) möglich

Anwendung

Mikrobac® Tissues sind gebrauchsfertige Tücher zur reinigenden Desinfektion von Oberflächen nicht invasiver Medizinprodukte und für alkoholempfindliche Flächen. Beim Umgang mit den Mikrobac® Tissues Handschuhe tragen. Vollständige Benetzung sicherstellen. Zum Entfernen von Desinfektionsmittelrückständen nach der Einwirkzeit die Oberflächen, insbesondere Oberflächen, die mit Lebensmitteln in Berührung kommen, mit Wasser (mindestens Trinkwasserqualität) abwischen. Verpackung direkt nach dem Gebrauch wieder verschließen.

Wirkstoffe

Benzyl-C12-18 alkyldimethylammoniumchloride 4 mg/g; Didecyldimethylammoniumchlorid 4 mg/g

Wirkspektrum

Bakterizid, levurozid, begrenzt viruzid (inkl. HBV, HIV, HCV), Noro-, Polyoma- und Rotavirus

Listung

VAH, IHO-Desinfektionsmittelliste

Detaillierte Produktinformationen, Sicherheitsdatenblätter, Betriebsanweisungen finden Sie auf hartmann.de

Wirksamkeit	Prüfmethode	Belastung	Einwirkzeit
Bakterien / Pilze			
Bakterizid / Levurozid	EN 16615/ EN 13727/ EN 13624	hoch	30 Sek.
	VAH	hoch	1 Min.
Viren			
Begrenzt viruzid (inkl. HBV, HIV, HCV)	EN 14476	hoch	15 Sek.
Polyomavirus	DVV		1 Min.
Rotavirus	DVV		30 Sek.
Norovirus	EN 14476	gering / hoch	4 Std.
Lebensmittel / Industrie			
Bakterizid/ Levurozid	EN 13697/ EN 1276/ EN 1650	gering (4 °C, 10 °C und 20 °C)	1 Min.
		hoch (4 °C, 10 °C und 20 °C)	5 Min.

Produktname	Packungsinhalt	Artikel-nummer	PZN	Versand-Einh. Packungen
Mikrobac® Tissues	80 Tücher Flowpack Größe 18 x 20 cm	981 387	06968725	6
Mikrobac® Tissues XXL	40 Tücher Flowpack Größe 25 x 38 cm	981 339	10031390	6
Flowpack Wandhalter	1 Wandhalter	981 205	09397045	1
Flowpack-Halter flex	1 Halter	981 899	-	10



CE 0482

Fläche

< Zurück zur Produktübersicht Fläche

Mikrobac® Virucidal Tissues

Alkoholfreie Reinigungs- und Desinfektionstücher für alkoholempfindliche Oberflächen im wiederverschließbarem Flowpack.



- Auch für die Aufbereitung von Ultraschallsonden für transvaginale und abdominale Untersuchungen nach hausinterner Prozessvalidierung
- Viruzid
- Für alkoholempfindliche Materialien geeignet
- Alkohol-, aldehyd-, farbstoff- und parfümfrei

Anwendung

Mikrobac® Virucidal Tissues sind gebrauchsfertige Tücher zur Reinigung und Desinfektion der Oberflächen von transvaginalen Ultraschallsonden sowie nicht invasiven Medizinprodukten wie Ultraschallsonden für abdominale Untersuchungen. Alle Oberflächen sorgfältig abwischen und eine vollständige Benetzung sicherstellen. Besonders darauf achten, dass alle Fugen, Aussparungen und Kanten vollständig abgedeckt sind. Verpackung direkt nach dem Gebrauch wieder verschließen. Nach dem Öffnen innerhalb von 4 Wochen verwenden. Wenn das Flowpack länger als eine Woche nicht verwendet wird, entsorgen.

Für die Aufbereitung von transvaginalen Ultraschallsonden liegt ein manuelles Aufbereitungsverfahren vor, dessen Wirksamkeit in einem unabhängigen Labor verifiziert wurde.

Wirkstoffe

Benzyl-C12-18 alkyldimethylammoniumchlorid, 2,45 mg/g; Didecyldimethylammoniumchlorid 2,45 mg/g

Wirkspektrum

Bakterizid, levurozid, fungizid, begrenzt viruzid (inkl HBV, HIV, HCV), begrenzt viruzid PLUS, viruzid

Listung

VAH, IHO-Desinfektionsmittelliste

Detaillierte Produktinformationen, Sicherheitsdatenblätter, Betriebsanweisungen finden Sie auf hartmann.de

Wirksamkeit	Prüfmethode	Belastung	Einwirkzeit
Bakterien / Pilze			
Bakterizid / Levurozid	VAH	hoch	5 Min.
	EN 13727 / EN 13624 / EN 16615	hoch	2 Min.
Fungizid	VAH / EN 16615 / EN 13624	hoch	5 Min.
Viren			
Begrenzt viruzid (inkl. HBV, HIV, HCV)	DVV	hoch	30 Sek.
Begrenzt viruzid PLUS	EN 14476	hoch	30 Sek.
	DVV	hoch	1 Min.
Viruzid	EN 14476	hoch	30 Sek.
	DVV	hoch	2 Min.

Produktname	Packungsinhalt	Artikelnummer	PZN	Versand-Einh. Packungen
Mikrobac® Virucidal Tissues	80 Tücher Flowpack Größe 18 x 20 cm	981 531	13583115	6
Flowpack Wandhalter	1 Wandhalter	981 205	09397045	1
Flowpack-Halter flex	1 Halter	981 899	-	10



CE 0482

< Zurück zur Produktübersicht Fläche

Kohrsolin® FF

Aldehydhaltiger Flächen-Desinfektionsreiniger. Formaldehydfrei.

- Breites Wirkungsspektrum inklusive Viruzidie
- Gute Materialverträglichkeit
- Kompatibel mit dem BODE X-Wipes Spendersystem

Anwendung

Kohrsolin® FF ist ein reinigendes Desinfektionsmittel-Konzentrat zur täglichen prophylaktischen reinigenden Desinfektion aller wasserbeständigen Oberflächen und für gezielte Desinfektionsmaßnahmen, die ein erweitertes Wirkungsspektrum erfordern.
Gebrauchsverdünnungen mit kaltem Wasser ansetzen. Die Oberflächen vollständig mit ausreichender Menge Lösung benetzen. Zur Entfernung von Desinfektionsmittelrückständen nach Ablauf der Einwirkzeit mit einem mit Wasser von mindestens Trinkwasserqualität getränkten Tuch nachwischen.

Wirksamkeit	Prüfmethode	Belastung		Einwirkzeit
Bakterien / Pilze				
Bakterizid / Levurozid	VAH / EN 13727 / EN 13624 / EN 16615	gering	5,0 ml/l	0,5 % – 30 Min.
			10,0 ml/l	1,0 % – 15 Min.
		hoch	7,5 ml/l	0,75 % – 1 Std.
			10,0 ml/l	1,0 % – 30 Min.
			15,0 ml/l	1,5 % – 15 Min.
Viren				
Begrenzt viruzid (inkl. HBV, HIV, HCV)	DVV / RKI		5,0 ml/l	0,5 % – 1 Min.
Begrenzt viruzid PLUS	DVV / RKI		10,0 ml/l	1,0 % – 1 Std.
	EN 14476	gering	5,0 ml/l	0,5 % – 30 Min.
			10,0 ml/l	1,0 % – 15 Min.
		hoch	10,0 ml/l	1,0 % – 30 Min.
Viruzid	DVV / RKI		20,0 ml/l	2,0 % – 2 Std.
			40,0 ml/l	4,0 % – 1 Std.
	EN 14476	gering	15,0 ml/l	1,5 % – 30 Min.
		hoch	20,0 ml/l	2,0 % – 2 Std.
			40,0 ml/l	4,0 % – 1 Std.
Adenovirus	DVV / RKI		2,5 ml/l	0,25 % – 15 Min.
	EN 14476	gering / hoch	2,5 ml/l	0,25 % – 5 Min.

Produktname	Packungsinhalt	Artikel-nummer	PZN	Versand-Einh. Packungen
Kohrsolin® FF	40 ml Beutel	980 428	07438099	125
	5 Liter Kanister	980 431	04764450	1



Wirkstoffe

Glutaral 50 mg/g; Benzyl-C12-18-alkyldimethylammoniumchlorid 30 mg/g; Didecyldimethylammoniumchlorid 30 mg/g

Wirkspektrum

Bakterizid, levurozid, begrenzt viruzid (inkl. HBV, HIV, HCV), begrenzt viruzid PLUS, viruzid

Listung

VAH, IHO-Desinfektionsmittelliste

Detaillierte Produktinformationen, Sicherheitsdatenblätter, Betriebsanweisungen finden Sie auf hartmann.de



CE 0482

< Zurück zur Produktübersicht Fläche

Mikrobac® forte

Aldehydfreier Flächen-Desinfektionsreiniger.

- Breites Wirkspektrum, inklusive begrenzt viruzid PLUS
- Sehr gutes Rückstandsverhalten
- Gute Materialverträglichkeit
- Kompatibel mit dem BODE X-Wipes Spendersystem



Anwendung

Mikrobac® forte ist ein ist ein QAV/Amin basiertes reingendes Desinfektionsmittelkonzentrat zur Desinfektion von nicht-invasiven Medizinprodukten. Gebrauchslösungen nur mit kaltem Wasser (max. Raumtemperatur) ansetzen. Die zu desinfizierenden Teile von Medizinprodukten und andere abwaschbare Oberflächen (z. B. Fußböden) vollständig mit einer ausreichenden Menge der Lösung benetzen. Zur Entfernung von Desinfektionsmittelrückständen auf empfindlichen Kunststoffoberflächen nach Ablauf der Einwirkzeit mit einem mit Wasser von mindestens Trinkwasserqualität getränkten Tuch nachwischen.

Wirksamkeit	Prüfmethode	Belastung			Einwirkzeit
Bakterien / Pilze					
Bakterizid / Levurozid	VAH / EN 13727 / EN 13624 / EN 16615	gering / hoch	2,5 ml/l 5,0 ml/l 10,0 ml/l 15,0 ml/l 25,0 ml/l	0,25 % – 0,5 % – 1,0 % – 1,5 % – 2,5 % –	60 Min. 30 Min.* 15 Min. 5 Min. 1 Min.
Viren					
Begrenzt viruzid (inkl. HBV, HIV, HCV)	DVV / RKI		5,0 ml/l	0,5 % –	60 Min.
	EN 14476	gering	2,5 ml/l 5,0 ml/l	0,25 % – 0,5 % –	5 Min. 1 Min.
		hoch	5,0 ml/l 10,0 ml/l	0,5 % – 1,0 % –	60 Min. 5 Min.
Begrenzt viruzid PLUS	DVV / RKI		10,0 ml/l 40,0 ml/l	1,0 % – 4,0 % –	240 Min. 120 Min.
	EN 14476	gering / hoch	5,0 ml/l 20,0 ml/l	0,5 % – 2,0 % –	240 Min. 120 Min.
Lebensmittel / Industrie					
Bakterizid / Levurozid	EN 13697 / EN 1276 / EN 1650	gering (20 °C)	7,5 ml/l 25,0 ml/l	0,75 % – 2,5 % –	30 Min. 5 Min.
		gering (10 °C)	7,5 ml/l	0,75 % –	30 Min.
		hoch (20 °C)	30,0 ml/l	3,0 % –	30 Min.
		hoch (10 °C)	20,0 ml/l	2,0 % –	30 Min.

* für EN nur unter clean conditions gültig

Produktname	Packungsinhalt	Artikel-nummer	PZN	Versand-Einh. Packungen
Mikrobac® forte	20 ml Beutel	980 434	07438030	250
	5 Liter Kanister	980 435	04764467	1
	200 Liter Fass	980 437	–	1

Wirkstoffe

Benzyl-C12-18-alkyldimethylammoniumchloride 199 mg/g; N-(3-Aminopropyl)-N-dodecylpropan-1,3-diamin 50 mg/g

Wirkspektrum

Bakterizid, levurozid, begrenzt viruzid (inkl. HBV, HIV, HCV), begrenzt viruzid PLUS.

Listung

VAH, IHO-Desinfektionsmittelliste

Detaillierte Produktinformationen, Sicherheitsdatenblätter, Betriebsanweisungen finden Sie auf hartmann.de



CE 0482

< Zurück zur Produktübersicht Fläche

Dismozon® plus

Sauerstoffaktiver Flächen-Desinfektionsreiniger speziell für empfindliche Flächen und zur Schlussdesinfektion.

- Breites Wirkspektrum inklusive Viruzidie und Bakteriensporen
- Außergewöhnlich breite Materialverträglichkeit
- Geringe Rückstände
- RKI gelistet (Bereich A/B)



Anwendung

Zur Desinfektion von abwaschbaren Oberflächen und von Medizinprodukten. Dismozon® plus wird als Granulat geliefert. Die Gebrauchslösung ist arbeitstäglich (max. 8 Stunden) sowie bei starker Verschmutzung zu erneuern.

Den Inhalt eines Dosierbeutels vollständig in Wasser auflösen. Arbeitslösung nur mit kaltem Wasser herstellen. Nicht mit Reinigungsmitteln mischen. Für ausreichenden Luftaustausch während der Anwendung sorgen. Bei Anwendung an invasiven Medizinprodukten ist nach der Desinfektion mit Wasser von mindestens Trinkwasserqualität nachzuspülen.

Wirksamkeit	Prüfmethode	Belastung		Einwirkzeit
Bakterien / Pilze				
Bakterizid / Levurozid	VAH	gering	3,0 g/l	0,3 % – 1 Std.
			5,0 g/l	0,5 % – 30 Min.
			8,0 g/l	0,8 % – 15 Min.
			30,0 g/l	3,0 % – 5 Min.
Fungizid	EN 13624 / EN 16615	gering	24,0 g/l	2,4 % – 1 Std.
Tuberkulozid/ Mykobakterizid	EN 14348 / EN 16615	gering	8,0 g/l	0,8 % – 4 Std.
			12,0 g/l	1,2 % – 2 Std.
			32,0 g/l	3,2 % – 1 Std.
Bakteriensporen				
Sporizid gegen *C. difficile*	EN 17126 / EN 17846	gering	16,0 g/l	1,6 % – 1 Std.
			24,0 g/l	2,4 % – 30 Min.
Sporizid	EN 17126	gering	24,0 g/l	2,4 % – 2 Std.
			32,0 g/l	3,2 % – 1 Std.
Sporizid	EN 13704		24,0 g/l	2,4 % – 1 Std.
Viren				
Begrenzt viruzid (inkl. HBV, HIV, HCV)	DVV		2,0 g/l	0,2 % – 5 Min.
	EN 14476	gering	2,0 g/l	0,2 % – 2 Min.
Begrenzt viruzid PLUS	DVV		8,0 g/l	0,8 % – 15 Min.
	EN 14476	gering	2,0 g/l	0,2 % – 30 Min.
			4,0 g/l	0,4 % – 15 Min.
			8,0 g/l	0,8 % – 5 Min.
Viruzid	DVV		4,0 g/l	0,4 % – 2 Std.
			8,0 g/l	0,8 % – 1 Std.
	EN 14476	gering	4,0 g/l	0,4 % – 1 Std.
			12,0 g/l	1,2 % – 30 Min.
			20,0 g/l	2,0 % – 15 Min.
Adenovirus	DVV		2,0 g/l	0,2 % – 15 Min.
			4,0 g/l	0,4 % – 5 Min.
	EN 14476	gering	2,0 g/l	0,2 % – 5 Min.
Norovirus	EN 14476	gering	2,0 g/l	0,2 % – 30 Min.
			4,0 g/l	0,4 % – 15 Min.
			8,0 g/l	0,8 % – 5 Min.
RKI Listung				
Mittel zur Flächen-Desinfektion nach behördlicher Anordnung gem. § 18 IfSG	Bereich A – vegetative Bakterien inkl. Mykobakterien, Pilzen und Pilzsporen		36,0 g/l	3,6 % – 4 Std.
	Bereich B – behüllte und unbehüllte Viren		36,0 g/l	3,6 % – 15 Min.

Wirkstoffe

Magnesium Monoperoxyphthalat Hexahydrat (MMPP) 958 mg/g.

Wirkspektrum

Bakterizid, levurozid, fungizid, tuberkulozid, mykobakterizid, sporizid wirksam gegen *C. difficile*, sporizid, begrenzt viruzid (inkl. HBV, HIV, HCV), begrenzt viruzid PLUS, viruzid

Listung

VAH, RKI-Liste, IHO-Desinfektionsmittelliste

Detaillierte Produktinformationen, Sicherheitsdatenblätter, Betriebsanweisungen finden Sie auf hartmann.de

Produktname	Packungsinhalt	Artikelnummer	PZN	Versand-Einh. Packungen
Dismozon® plus	16 g Beutel	981 257	09613388	50
	16 g Beutel	981 187	09423506	100



CE 0482

< Zurück zur Produktübersicht Fläche

Dismofix® G

Glanzreiniger für alle wasserfesten Oberflächen.

- Trocknet völlig streifenfrei auf
- Hohe Reinigungskraft
- Schaumarm, daher manuell und maschinell einsetzbar

Anwendung

Zur Unterhaltsreinigung aller abwaschbarer Oberflächen und beschichteten Böden und zur streifen- und rückstandsfreien Reinigung empfindlicher Oberflächen wie Glas, Spiegel, Edelstahl, Kunststoff und Keramik.
Zur maschinellen Reinigung aller eingepflegten Böden mit Reinigungsautomaten und zur Reinigung ableitfähiger Böden.
Dismofix G wird als Konzentrat geliefert. Nur mit kaltem Wasser ansetzen.

Produktname	Packungsinhalt	Artikel-nummer	PZN	Versand-Einh. Packungen
Dismofix® G	1 L Flasche	980 198	00450660	12
	5 Liter Kanister	980 200	00450677	1





Inhaltsstoffe

Nichtionische Tenside, Alkohole, Hilfsstoffe, Duftstoffe

Dosierung

manuell	0,5 %
maschinell	1,0 %
Zwischenreinigung mit Einscheibenmaschine	10,0 %

Detaillierte Produktinformationen finden Sie auf hartmann.de

< Zurück zur Produktübersicht Fläche

BODE X-Wipes Safety Pack

Einweg-Vliestuchspendersystem, das sogar in Risikobereichen eine hohe Compliance bietet, komfortabel und einfach ist.



- Gewohnte Flexibilität des BODE X-Wipes Systems, in Kombination mit einem hohen Maß an hygienischer Sicherheit, da eine Aufbereitung entfällt
- Gute Standfestigkeit
- Hochwertiges Vlies sorgt für optimale Wirkstoffabgabe
- Geeignet für flüssige Flächen-Desinfektionsmittel sowie ausgewählte Produkte zur Instrumentenaufbereitung von HARTMANN

Anwendung

Applikationshilfe für die Aufbereitung invasiver und nicht invasiver Medizinprodukte und zur desinfizierenden Flächenreinigung in hygienerelevanten Bereichen. Das BODE X-Wipes Safety Pack kann mit allen flüssigen Flächen-Desinfektionsmitteln sowie ausgewählten Produkten zur Aufbereitung von Instrumenten von HARTMANN verwendet werden. System mit 2 Liter Gebrauchslösung des Desinfektionsmittels befüllen. Bei der Vorbereitung von Gebrauchslösungen aus Konzentrat ist zumindest die Einsatzkonzentration nach dem Verbund für Angewandte Hygiene (VAH) zu wählen, mit einer Einsatzkonzentration von mindestens 0,5 %.

Material

Saugfähiges Polyestervlies (60 g/m²).

Detaillierte Produktinformationen finden Sie auf hartmann.de

Kompatibilität

Das BODE X-Wipes Spendersystem kann mit folgenden HARTMANN-Desinfektionsmitteln benutzt werden:

- Mikrobac® forte
- Kohrsolin® FF
- Bacillol® AF
- Bacillol® 30 Sensitive Foam



Produktname	Packungsinhalt	Artikel-nummer	PZN	Versand-Einh. Packungen
BODE X-Wipes Safety Pack	90 Tücher Vliesrolle im Standbodenbeutel	981 945	19094831	4

Flächendesinfektion: bevorzugt wischen

Für eine wirksame Flächendesinfektion muss die Fläche vollständig mit Desinfektionsmittel benetzt sein. Am besten eignet sich die Wischdesinfektion. Dabei wird ein mit Desinfektionsmittel getränktes Tuch verwendet und die Oberfläche unter leichtem Druck abgerieben [1].



Nur bei schwer zugänglichen Flächen kann in begründeten Ausnahmefällen ein alkoholisches Schnell-Desinfektionsmittel aufgesprüht werden. Die Flächen sollten anschließend nachgewischt werden, um eine hinreichende Benetzung zu gewährleisten (Sprüh-Wischdesinfektion). Eine Bildung von Aerosolen und die inhalative Exposition der Mitarbeiter muss unbedingt vermieden werden [2,3]. Als Alternative bieten sich alkoholische Desinfektionsschäume an, die beim Sprühen keine Aerosole bilden.

Quellen:
1 KRINKO (2004) Bundesgesundheitsbl 47:51-61.
2 Berufsgenossenschaftliche Regel (BGR) 206.
3 Technische Regeln für Gefahrstoffe (TRGS) 525.

HSB2_047DE_0422_1

www.hartmann-science-center.de

Wir forschen für den Infektionsschutz

< Zurück zur Produktübersicht Fläche

BODE X-Wipes

Universell einsetzbares Vliestuchspendersystem für flüssige HARTMANN Flächen-Desinfektionsmittel.

- Schützt Anwendungslösungen vor Kontamination und Verdunsten
- Farbiges Entnahmesystem zur besseren Produktunterscheidung
- Reißfestes Vlies
- Lösung 28 Tage verwendbar



Anwendung

Applikationshilfe für die professionelle Reinigung und Desinfektion. Das BODE X-Wipes Spendersystem ist für den Einsatz mit flüssigen HARTMANN Flächen-Desinfektionsmitteln in Konzentrationen mit einer Einwirkzeit von einer Stunde oder kürzer (gem. VAH) geeignet. Der BODE X-Wipes Spender wird mit 2 Liter Anwendungslösung oder 1,2 Liter bei der 40er Rolle des verwendeten HARTMANN Flächen-Desinfektionsmittels befüllt. Beim Einsatz der 40er Rolle in der BODE X-Wipes Dose wird diese mit 800ml Anwendungslösung befüllt. Bei der Herstellung der Anwendungslösungen sind die anwendungs- und sicherheitstechnischen Hinweise des jeweiligen Produktes und Einsatzkonzentrationen zu beachten.

Kompatibilität

Das BODE X-Wipes Spendersystem kann mit folgenden HARTMANN-Desinfektionsmitteln benutzt werden:

- Mikrobac® forte
- Kohrsolin® FF
- Bacillol® AF
- Bacillol® 30 Sensitive Foam

Detaillierte Produktinformationen finden Sie auf hartmann.de

Produktname	Packungsinhalt	Artikel-nummer	PZN	Versand-Einh. Packungen
BODE X-Wipes Spender für Vliesrolle im Folienbeutel, für 40er und 90er Vliesrolle				
	1 Spender Deckelverschluss blau	981 370	10273940	4
	1 Spender Deckelverschluss grün	981 372	10273963	4
	1 Spender Deckelverschluss rot	981 371	10273957	4
BODE X-Wipes Vliesrolle 90 Tücher im Folienbeutel inkl. Deckelsystem				
	90 Tücher Größe 20 x 30 cm	981 442	19175914	6
BODE X-Wipes basic				
	90 Tücher Größe 20 x 30 cm	980 524	03538527	6
BODE X-Wipes Vliesrolle				
	90 Tücher Größe 20 x 30 cm	980 556	03538510	6
	40 Tücher Größe 20 x 30 cm	980 557	03538473	12
BODE X-Wipes Wandhalter				
	1 Stück	980 583	03539219	1
BODE X-Wipes Sicherungsbügel				
	1 Stück	980 584	03539225	1



< Zurück zur Produktübersicht Fläche

GlowCheck



Test-Kit zur optischen Durchführungskontrolle von Reinigungs- und Desinfektionsmaßnahmen mittels UV-Licht.

- Einfach anzuwenden
- Kurzfristige, zeitnahe Aussage der Effektivität möglich
- Bietet diverse Möglichkeiten der unsichtbaren Markierung von Flächen
- Inkl. UV-Lampe zur schnellen optischen Kontrolle

Anwendung

Zur optischen Kontrolle von Reinigungs- und Desinfektionsmaßnahmen auf Flächen. Vor der Durchführung der Reinigungs- oder Desinfektionsmaßnahme werden Flächen mit einem unsichtbaren UV-Textmarker, -Spray oder-Stempel markiert. Nach der Reinigung bzw. Desinfektion wird mit Hilfe der UV-Lampe überprüft, ob noch Markierungen vorhanden sind.

Detaillierte Produktinformationen und das Sicherheitsdatenblatt finden Sie auf hartmann.de

Das GlowCheck Test-Kit besteht aus:

- 30 ml GlowCheck-UV-Spezialfarbe-Pumpspray
- 30 ml GlowCheck-UV-Spezial-Stempelfarbe
- GlowCheck-Marker
- GlowCheck-Automatikstempel „HYGIENE CHECK!“
- Hochleistungs-12-LED-UV-Schwarzlicht-Taschenlampe



Produktname	Packungsinhalt	Artikel-nummer	PZN	Versand-Einh. Packungen
GlowCheck	Test-Kit	980 596	03538556	1
	Nachfüllset (Spray, Marker, Farbe)	981 051	-	1

< Zurück zur Produktübersicht Fläche



Sichere Aufbereitung

Die Instrumentenaufbereitung ist heute mehr denn je eine anspruchsvolle Aufgabe. Unsere Produkte werden nach wissenschaftlichen Erkenntnissen und gesetzlichen Anforderungen entwickelt.

Im Fokus einer fachgerechten Aufbereitung kontaminierter Instrumente stehen der Patienten- und Personalschutz und die Werterhaltung von Instrumenten über einen langen Zeitraum.
Mit den HARTMANN-Desinfektionsmitteln zur manuellen und maschinellen Aufbereitung gelingt eine optimale Umsetzung der gebotenen Sicherheitsstandards. Die hochwertigen Produkte erfüllen alle Qualitäts- und Wirksamkeitsanforderungen der europäischen Normen, des Robert Koch-Instituts und der Fachgesellschaften. Darüber hinaus überzeugen die HARTMANN-Präparate mit umfassender Wirksamkeit und hoher Materialverträglichkeit.

Produktübersicht Instrumente

Manuelle Instrumentenaufbereitung

Manuelle Instrumentenreinigung siehe Seite 51
Manuelle desinfizierende Instrumentenreinigung siehe Seite 52
Manuelle Instrumenten-Abschlussdesinfektion siehe Seite 53

Maschinelle Instrumentenaufbereitung

Chemo-thermische Endoskopaufbereitung siehe Seite 55

Bewährte Endoskop-Aufbereitung
Eine besondere Herausforderung für die Instrumenten-Aufbereitung stellen flexible Endoskope und MIC-Instrumente dar. Unser Reiniger Bodedex® forte, der sogar Biofilm und stark auskristallisierte Röntgenkontrastmittelreste löst, verbessert den für den Aufbereitungserfolg elementaren Reinigungsprozess erheblich [1,2].

Soll hingegen ein desinfizierender Reiniger eingesetzt werden, so bietet sich Bomix® plus an, der mit unseren Instrumenten-Desinfektionsmitteln kompatibel ist. Mit Korsolex® Endo-Cleaner und Korsolex Endo-Disinfectant bieten wir ein System zur chemo-thermischen Endoskopaufbereitung, das sich bewährt hat. Korsolex® Endo-Cleaner ist materialverträglich und überzeugt durch seine Reinigungsleistung. Das breite mikrobiologische Wirkungsspektrum vom aldehydhaltigen Korsolex® Endo-Disinfectant wurde in mehreren Studien bestätigt und umfasst die vom RKI geforderten Wirksamkeiten sowie darüber hinaus eine Wirksamkeit gegenüber Bakteriensporen. Zusätzlich stehen zahlreiche Verfahrensgutachten zur Verfügung.





Produktübersicht Instrumentenaufbereitung

	aldehydhaltig	aldehydfrei	Desinfektion	Reinigung	Tauchbadverfahren	Ultraschallbad	Anwendung mit X-Wipes	für flexible Endoskope	für chirurgische Instrumente	für Intensiv- / Anästhesie-Material	für Glas	bakterizid / levurozid	fungizid	tuberkulozid / mykobakterizid	sporizide Wirkung gegen *C. difficile*	begrenzt viruzid	begrenzt viruzid PLUS	viruzid	VAH	IHO-Desinfektionsmittelliste Gesundheitswesen	RKI-Liste
Manuelle Aufbereitung																					
Bodedex® forte		•		•	•	•	•	•	•	•	•										
Bomix® plus		•	•	•	•	•	•	•	•	•	•	•				•			•	•	
Korsolex® extra	•		•		•			•	•	•	•	•	•	•	•	•	•	•	•	•	
Korsolex® basic	•		•		•			•	•	•	•	•	•	•	•	•	•	•	•	•	•
Maschinelle Aufbereitung																					
Korsolex® Endo-Cleaner		•		•				•													
Korsolex® Endo-Disinfectant	•		•					•				•	•	•	•	•	•	•		•	

Quelle:
1. Albrecht H. Infektionspotenzial Kontrastmittelreste: Neuartiges Wirksystem ist bei Duodenoskopen enzymatischen Reinigern überlegen. ENDO-Praxis; 2000; 2:18-20.
2. Anforderungen an die Hygiene bei der Aufbereitung von Medizinprodukten. Empfehlung der Kommission für Krankenhaushygiene und Infektionsprävention beim Robert Koch-Institut (RKI) und des Bundesinstitutes für Arzneimittel und Medizinprodukte (BfArM). Bundesgesundheitsbl - Gesundheitsforsch - Gesundheitsschutz, 2001, 44:1115–1126.

< Zurück zur Inhaltsübersicht

Bodedex® forte

Tensid-Reiniger für thermolabile und -stabile Instrumente zur Vorreinigung von Endoskopen.

- Formulierung mit selbsttätiger starker Reinigungsleistung auch bei hartnäckigen Verschmutzungen
- Löst Reste von Röntgenkontrastmitteln und Biofilme
- Im Ultraschallbad einsetzbar
- Schaumarm

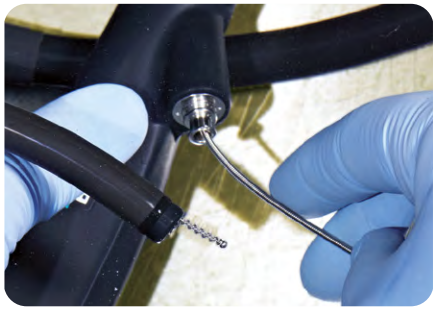

Anwendung

Zur selbsttätigen Reinigung von invasiven und nicht-invasiven Medizinprodukten. Bodedex® forte ist ein Reinigungskonzentrat auf Basis von amphoteren und nicht-ionischen Tensiden. Auch aktiv gegen Rückstände von Röntgenkontrastmitteln und Biofilme. Er kann zur Vorreinigung in allen gängigen halbautomatischen Zirkulationsverfahren, im Ultraschallbad oder vor der chemo-thermischen Endoskop-Aufbereitung eingesetzt werden. Nach der Reinigung sind alle Teile mit Wasser von mindestens Trinkwasserqualität abzuspülen und einer weiteren Aufbereitung zuzuführen.

Standzeiten

Bei starker bzw. sichtbarer Verschmutzung ist die Gebrauchslösung zu erneuern. Die Gebrauchslösung muss jedoch mindestens arbeitstäglich neu angesetzt werden.

Dosierung/ Einwirkzeit

Dosierung: 0,5 % - 1,0 %,
Einwirkzeit 5 - 10 Minuten,
je nach Verschmutzungsgrad.

Detaillierte Produktinformationen, Sicherheitsdatenblätter, Betriebsanweisungen finden Sie auf hartmann.de



Produktname	Packungsinhalt	Artikelnummer	PZN	Versand-Einh. Packungen
Bodedex® forte	2 Liter Flasche	980 244	00946415	4
	5 Liter Kanister	980 250	00946421	1

Bodedex® forte zur Reinigung von Endoskopen

Hartnäckige organische Kontaminationen und insbesondere Biofilme stellen eine Herausforderung an die Reinigung thermolabiler Endoskope dar. Erforderlich ist eine gute Reinigungsleistung in Kombination mit einer guten Materialverträglichkeit.

Bodedex® forte wurde anhand der Reduktion von *Pseudomonas aeruginosa*-Biofilmen für die Anwendungspraxis als hoch wirksam begutachtet [1]. In einer Studie war Bodedex® forte in der Reinigungsleistung flexibler Endoskope einem enzymatischen Produkt überlegen. Bei der Reinigung der Duodenoskope erzielte Bodedex® forte eine Erfolgsquote von 98 %, während mit dem Wettbewerbsprodukt nur 69 % der Geräte nach der kompletten Aufbereitung frei von Kontaminationen war [2].

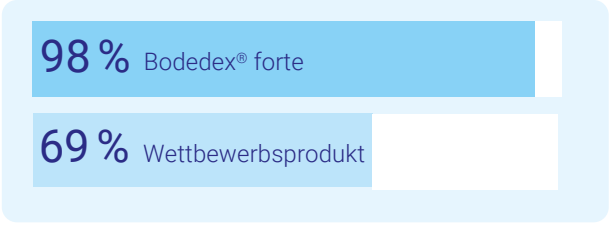

Reinigungsleistung von Bodedex® forte im Vergleich zu einem enzymatischen Wettbewerbsprodukt [2]

Der pH-neutrale Reiniger Bodedex® forte ist aufgrund seiner speziellen Formulierung gut zur Reinigung flexibler Endoskope geeignet. Der Reinigungserfolg basiert auf einem patentierten Wirkprinzip, bei dem eine höhere Wasserlöslichkeit der Ablagerungen erzielt wird.

References:
1 Albrecht H (2000) ENDO-Praxis 2:18-20.
2 Seipp H-M (2000) Gutachten zur Reinigungswirkung des Neutralreinigers Bodedex forte, Dr. Horst-Schmidt-Kliniken GmbH, Hygiene-Institut, Wiesbaden.

HSB2_013DE_1121_2

www.hartmann-science-center.de Wir forschen für den Infektionsschutz

SCIENCE CENTER HARTMANN

< Zurück zur Produktübersicht Instrumente

Bomix® plus

Aldehydfreies Instrumenten-Desinfektionsmittel mit sehr guten Reinigungseigenschaften.

- Kompatibel mit Präparaten auf anderer Wirkstoffbasis
- Hohe Materialverträglichkeit
- Sehr gute Reinigungseigenschaft
- Angenehmer Geruch



Anwendung

Bomix® plus ist ein QAV-basiertes reinigendes Desinfektionsmittelkonzentrat zur manuellen Aufbereitung von Medizinprodukten, inklusiver flexibler Endoskope. Es kann im Tauchbadverfahren oder zur Vorreinigung flexibler Endoskope angewendet werden. Nach der Desinfektion Instrumente gründlich abspülen bzw. wässern und trocknen. Nicht geeignet zur Schlussdesinfektion invasiver Medizinprodukte.

Standzeiten

Die angesetzte Lösung weist eine Standzeit von 1 Tag auf. Bei Verwendung des BODE X-Wipes Safety Packs beträgt die Standzeit 28 Tage.

Wirksamkeit	Prüfmethode	Einwirkzeit		
		5 Min.	15 Min.	30 Min.
Bakterien / Pilze				
Bakterizid / Levurozid	VAH (hohe Belastung)	2,0 %	1,0 %	0,75 %
Bakterizid / Levurozid	EN 13727 / EN 13624 / EN 14561/ EN 14562 (geringe/ hohe Belastung)	2,0 %	0,5 %	0,25 %
Viren				
Begrenzt viruzid (inkl. HBV, HIV, HCV)	DVV	1,0 %	0,5 %	
	EN 14476 / EN 17111 (hohe Belastung)			1,5 %

Produktname	Packungsinhalt	Artikel-nummer	PZN	Versand-Einh. Packungen
Bomix® plus	2 Liter Flasche	980 320	03540234	4
	5 Liter Kanister	980 321	09154785	1

Wirkstoffe

100 g Konzentrat enthalten:
N,N-Didecyl-N-methyl-poly(oxyethyl) ammoniumpropionat 17,5 g

Wirkspektrum

Bakterizid, levurozid, begrenzt viruzid (inkl. HBV, HIV, HCV).

Listung

VAH, IHO-Desinfektionsmittelliste

Detaillierte Produktinformationen, Sicherheitsdatenblätter, Betriebsanweisungen finden Sie auf hartmann.de



CE 0482

< Zurück zur Produktübersicht Instrumente

Korsolex® extra

Aldehydisches Desinfektionsmittel für thermolabile und -stabile Instrumente.

- Breites Wirkungsspektrum, inkl. Viruzidie und *C. difficile* Sporen
- Hervorragende Materialverträglichkeit
- Wirtschaftliche Einsatzkonzentrationen



Anwendung

Korsolex® extra ist ein Aldehyd-/QAV-basiertes Desinfektionsmittelkonzentrat mit umfassendem Wirkspektrum zur manuellen Aufbereitung von Medizinprodukten, inklusive flexibler Endoskope.
Die Lösung wird stets mit kaltem Wasser angesetzt. Sie ist für das Tauchbadverfahren als auch das Zirkulationsverfahren geeignet. Nach der Desinfektion gründlich die Instrumente abspülen bzw. wässern und trocknen.

Standzeiten

Die Standzeit der Gebrauchslösung beträgt 1 Tag.

Wirksamkeit	Prüfmethode (geringe Belastung)	Einwirkzeit					
		5 Min.	15 Min.	30 Min.	1 Std.	2 Std.	4 Std.
Bakterien / Pilze							
Bakterizid / Levurozid	VAH		1,0 %	0,75 %	0,5 %		
Bakterizid / Levurozid	EN 14561 / EN 14562		0,75 %	0,5 %	0,25 %		
Fungizid	VAH		4,0 %	3,0 %	2,0 %		
Tuberkulozid	VAH		3,0 %	2,5 %	1,5 %		
Mykobakterizid	VAH		4,0 %	2,5 %	1,5 %		
Bakteriensporen							
C. difficile	EN 17126					10,0 %	5,0 %
Viren							
Begrenzt viruzid (inkl. HBV, HIV, HCV)	DVV	1,0 %					
Viruzid	DVV		2,0 %				
Viruzid	EN 14476 / EN 17111		4,0 %	3,0 %	2,0 %		

Produktname	Packungsinhalt	Artikel-nummer	PZN	Versand-Einh. Packungen
Korsolex® extra	2 Liter Flasche	982 083	00963678	4
	5 Liter Kanister	982 084	00963684	1

Wirkstoffe

100 g Konzentrat enthalten: (Ethylendioxy)dimethanol 15,3 g; Glutaral 7,5 g; Benzyl-C12-18-alkyldimethylammoniumchlorid 1,0 g; Didecyldimethylammoniumchlorid 1,0 g

Wirkspektrum

Bakterizid, levurozid, fungizid, tuberkulozid, mykobakterizid, sporizid wirksam gegen *C. difficile*, begrenzt viruzid (inkl. HBV, HIV, HCV), viruzid

Listung

VAH, IHO-Desinfektionsmittelliste

Detaillierte Produktinformationen, Sicherheitsdatenblätter, Betriebsanweisungen finden Sie auf hartmann.de



CE 0482

< Zurück zur Produktübersicht Instrumente

Korsolex® basic

Aldehydhaltiges Desinfektionsmittel zur manuellen Aufbereitung thermolabiler und -stabiler Instrumente.

- Breites Wirkungsspektrum, inkl. Viruzidie und Sporizidie gegen *C. difficile*
- Hervorragende Materialverträglichkeit
- RKI-Listung A und B

Anwendung

Korsolex® basic ist ein aldehyd-basiertes Desinfektonsmittelkonzentrat mit umfassendem Wirkspektrum zur manuellen Aufbereitung von invasiven und nicht-invasiven Medizinprodukten, inklusiver flexibler Endoskope.
Die Lösung stets mit kaltem Wasser ansetzen. Sie ist für das Tauchbad-verfahren und Zirkulationsverfahren geeignet.
Nach der Desinfektion die Instrumente gründlich abspülen bzw. wässern und trocknen. Geeignet zur Schlussdesinfektion, gemäß RKI.

Standzeiten

Die Standzeit der Gebrauchslösung beträgt 1 Tag.

Wirksamkeit	Prüfmethode (geringe Belastung)	Einwirkzeit					
		5 Min.	15 Min.	30 Min.	1 Std.	2 Std.	4 Std.
Bakterien / Pilze							
Bakterizid / Levurozid	VAH		2,0 %	1,0 %	1,0 %		
Fungizid	VAH		3,0 %	2,0 %	1,0 %		
Tuberkulozid	VAH		5,0 %	3,0 %	1,5 %		
Mykobakterizid	VAH			3,0 %	2,0 %		
Bakteriensporen							
C. difficile	EN 17126					4,0 %	
Viren							
Begrenzt viruzid (inkl. HBV, HIV, HCV)	DVV	1,0 %					
Viruzid	DVV		1,5 %				
Viruzid	EN 14476 / EN 17111		2,0 %	1,0 %			
RKI-Listung							
Mittel zur Desinfektion nach behördlicher Anordnung gem. § 18 IfSG	Bereich A – vegetative Bakterien inkl. Mykobakterien, Pilzen und Pilzsporen			4,0 %	3,0 %	2,0 %	1,0 %
	Bereich B – behüllte und unbehüllte Viren				3,0 %		

Produktname	Packungsinhalt	Artikel-nummer	PZN	Versand-Einh. Packungen
Korsolex® basic	2 Liter Flasche	982 085	07699871	4
	5 Liter Kanister	982 086	07699888	1



Wirkstoffe

100 g Konzentrat enthalten: Glutaral 15,2 g; (Ethylendioxy) dimethanol 19,7 g.

Wirkspektrum

Bakterizid, levurozid, fungizid, tuberkulozid, mykobakterizid, sporizid gegen *C. difficile*, begrenzt viruzid (inkl. HBV, HIV, HCV), viruzid

Listung

VAH, RKI, IHO-Desinfektions-mittelliste

Detaillierte Produktinformationen, Sicherheitsdatenblätter, Betriebs-anweisungen finden Sie auf hartmann.de



CE 0482

< Zurück zur Produktübersicht Instrumente

Korsolex® Endo-Cleaner

Reiniger für die chemo-thermische Endoskopaufbereitung.

- Kompatibel mit Korsolex® Endo-Disinfectant
- Hervorragendes Lösevermögen bei Fett, Schmutz, Blut und Biofilm
- Hohe Materialverträglichkeit für Maschine und Endoskop

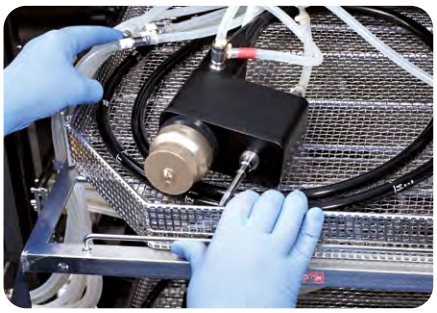

Anwendung

Korsolex® Endo-Cleaner ist ein enzymatisches Reinigungskonzentrat für die chemo-thermische Aufbereitung von Endoskopen und anderen Medizinprodukten. Korsolex® Endo-Cleaner und Korsolex® Endo-Disinfectant werden über maschineneigene Pumpen dosiert. Es wird empfohlen, die Schlussspülung mit VE-Wasser durchzuführen.

Anwendungskonzentration

Dosierung bei 30° C - 0,5 %
Reinigung bei 45 - 55° C - 5 Min

Produktname	Packungsinhalt	Artikel-nummer	PZN	Versand-Einh. Packungen
Korsolex® Endo-Cleaner	5 Liter Kanister	980 117	07233598	1

Detaillierte Produktinformationen, Sicherheitsdatenblätter, Betriebsanweisungen finden Sie auf hartmann.de



CE

Enzymatische Reiniger

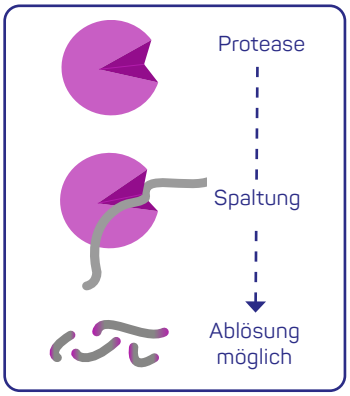

Enzymatische Reiniger zur Aufbereitung von Instrumenten enthalten proteinabbauende Enzyme (Proteasen). Diese spalten hochmolekulare Eiweiß-Verbindungen wie Schleim oder Fibrin in kleinere, lösliche Bruchstücke, die anschließend leichter durch Tenside gelöst und abgespült werden können.

Enzyme allgemein sind Proteine, welche biochemische Reaktionen beschleunigen oder in eine bestimmte Richtung lenken. Enzyme arbeiten dabei hochspezifisch, d.h. jedes steuert eine ganz bestimmte biochemische Reaktion. Es gibt beispielsweise stärkeabbauende Enzyme (Amylasen), proteinabbauende Enzyme (Proteasen) oder fettabbauende Enzyme (Lipasen).

Entscheidend für die Wirksamkeit enzymatischer Reiniger ist die gesamte chemische Zusammensetzung (Formulierung). Durch sie kann die enzymatische Aktivität erhalten und zugleich der Abbau von Proteinen maximiert werden.

HSB2_061DE_0822_1

www.hartmann-science-center.de Wir forschen für den Infektionsschutz

SCIENCE CENTER HARTMANN

< Zurück zur Produktübersicht Instrumente

Korsolex® Endo-Disinfectant

Desinfektionsmittel für die chemo-thermische Endoskopaufbereitung.

- Kompatibel mit Korsolex® Endo-Cleaner
- Hohe Materialverträglichkeit für Maschine und Endoskop
- Kompatibel mit unterschiedlichen Wasserqualitäten
- Breites Wirkungsspektrum, inkl. Viruzidie



Anwendung

Korsolex® Endo Disinfectant ist ein Desinfektionsmittelkonzentrat mit umfassendem Wirkspektrum für die chemothermische Aufbereitung von Endoskopen und anderen invasiven Medizinprodukten. Korsolex® Endo-Cleaner und Kosolex® Endo-Disinfectant werden über maschineneigene Pumpen dosiert. Es wird empfohlen, die Schlussspülung mit VE-Wasser durchzuführen.

Anwendungskonzentration

Dosierung bei 30° C - 1%
Desinfektion bei 55° C - 5 Min.

Wirksamkeit	Prüfmethode	Einwirkzeit
Bakterien / Pilze		
Bakterizid	EN 13727 / EN 14561	5 Min.
Levurozid	EN 13624 / EN 14562	5 Min.
Fungizid	EN 13624 / EN 14562	5 Min.
Tuberkulozid	EN 14348 / EN 14563	5 Min.
Mykobakterizid	EN 14348 / EN 14563	5 Min.
Viren		
Viruzid	EN 14476 / EN 17111	5 Min.

Produktname	Packungsinhalt	Artikel-nummer	PZN	Versand-Einh. Packungen
Korsolex® Endo-Disinfectant	5 Liter Kanister	980 121	07233606	1

* Wirksamkeit gegenüber *Clostridioides difficile* und *Bacillus subtilis* Sporen ist gemäß EN 17126

Wirkstoff

100 g Konzentrat enthalten:
Glutaral 20 g

Wirkspektrum

Bakterizid, fungizid, mykobakterizid, viruzid,wirksam gegenüber *C. difficile** und *B. subtilis** Sporen.

Listung

IHO-Desinfektionsmittelliste

Detaillierte Produktinformationen, Sicherheitsdatenblätter, Betriebsanweisungen finden Sie auf hartmann.de



CE 0482

< Zurück zur Produktübersicht Instrumente



Wohl dosiert

Die richtige Konzentration, Dosierung und Applikation von Produkten ist eine Voraussetzung für den Hygieneerfolg. Dosiergeräte und Applikationshilfen beugen Fehlern vor und sorgen für mehr Bedienerfreundlichkeit

HARTMANN stellt eine umfangreiche Palette an Spendern, Instrumentenwannen, Dosiergeräten und Applikationshilfen zur Verfügung. Dabei legen wir Wert auf qualitativ hochwertige Materialien für eine lange, wartungsfreie Lebensdauer der Geräte.

Vielseitig und funktional

Eine Vielzahl technischer Details sorgt für hohe Funktionalität und Komfort. Mit einer Reihe von Ersatz- und Zubehörteilen bieten wir eine praktische und kostengünstige Möglichkeit, die Einsatzvielfalt der Produkte zu erhöhen. So lässt sich schon mit kleinen Zusatzteilen aus unserem Geräte-Programm der Anwendungsbereich flexibler gestalten. Zum Beispiel mit Montagewinkeln, die einen Einsatz von Spendern in engen Räumen und Fluren erlauben.

BODE-Eurospender zur Applikation

von Hände-Desinfektionsmitteln, Reinigungs- und Pflegeprodukten haben sich schon vielfach in der täglichen Praxis bewährt. Unterschiedliche Ausführungen bieten für jede Hygieneanforderung das jeweils passende Spendersystem – vom zuverlässigen Metallspender bis zum stabilen Kunststoffspender mit minimalem Montageaufwand.

Spenderverfügbarkeit erhöht Compliance

In einer Studie an der Charité [1] wurde der Eurospender 3 flex an Infusionsständer in der Interventionsstation angebracht. Die bemerkenswerten Ergebnisse:

1. Eine signifikante Steigerung der Händehygiene-Compliance vor aseptischen Tätigkeiten.
2. Weniger Blutstrominfektionen auf Interventionsstationen im Vergleich zu Kontrollstationen – ein Hinweis auf einen Einfluss auf das Infektionsgeschehen.

Zusätzlich dazu bieten wir für den Point-of-Care auch den Flowpack-Halter flex als flexibel einsetzbaren Tuchspender an.

Praktische Extras

Ein umfangreiches Sortiment an Geräten und Dosierhilfen steht zur Verfügung. Im Mittelpunkt dabei, eine Generation mikroprozessorgesteuerter dezentraler Dosiergeräte für die kontinuierliche stufenlose Abgabe einer oder mehrerer Lösungen.





Produktübersicht

Spender und Wandhalter

	Metallspender	Kunststoffspender	berührungsloser Spender	für Hände-Desinfektionsmittel	für Waschlotionen	für Pflegelotionen	für Flowpacks	für Bacillol® Tissues	für BODE X-Wipes	für 350 ml Flaschen	für 500 ml Flaschen	für 1 L Flaschen	inklusive Pumpe, Frontentnahme möglich und Ersatzpumpe erhältlich	variable Applikationsmenge	Metallteile autoklavierbar	in Signalfarbe erhältlich	unterschiedliche Armlängen erhältlich	Verschlussplatte erhältlich	Auffangschale erhältlich	Wandplatte erhältlich	Einmalpumpe erhältlich
BODE Eurospender 1 plus	•			•	•	•				•	•	•	•	•	•	•	•	•	•	•	•
BODE Eurospender 1 plus Touchless	•		•	•	•	•				•	•	•	•	•					•	•	•
Eurospender Safety plus		•		•	•						•	•									•
Eurospender RX5 Touchless		•	•	•	•						•		•	•					•	•	
CleanSafe basic		•		•	•							•							•		
CleanSafe touchless		•	•	•	•							•		•					•		
BODE Eurospender 2	•			•	•						•	•			•						•
BODE Eurospender 3	•			•	•						•	•			•				•		•
BODE Eurospender 3 flex	•			•	•						•	•			•				•		•
Wandhalter PLUS		•		•	•	•				•	•								•		•
BODE Wandhalter		•		•	•	•		•		•	•	•									•
Flowpack-Halter flex	•						•								•						
Flowpack Wandhalter	•						•								•						
Wandhalter für Bacillol® Tissues	•							•							•						
BODE X-Wipes Wandhalter	•								•						•						

Zubehör und Desomaten

Hygiene Tower	Seite 69
Weiteres Zubehör	ab Seite 70
Desomaten	ab Seite 73

1 Aghdassi *et al.* (2020) A multimodal intervention to improve hand hygiene compliance in peripheral wards of a tertiary care university centre: a cluster randomised controlled trial. Antimicrob Resist Infect Control (2020) 18;9(1):113.

< Zurück zur Inhaltsübersicht

BODE Eurospender 1 plus

Zur Applikation von Hände-Desinfektionsmitteln, Wasch- und Pflegelotionen.

- Zuverlässiger, robuster Metallspender für hohe Beanspruchung
- Alle marktüblichen Flaschen einsetzbar
- Einfacher und schneller Flaschenwechsel
- Einfache Bedienung und Reinigung
- Leichte Montage selbst bei schwierigen Raumverhältnissen
- Applikationsmengen einstellbar auf ca. 0,75 bis 1,5 ml je Hub
- Verfügbare Armhebel-Längen
  für 350/500 ml Spender: 160 und 215 mm
  für 1 L Spender: 160 und 225 mm
- Erhältlich als Version ohne Metallpumpe und in Signalfarbe
- Lieferung inklusive Befestigungsmaterial und Montage-/Bedienungsanleitung



Technische Daten
Spender für 350/500 ml Flaschen

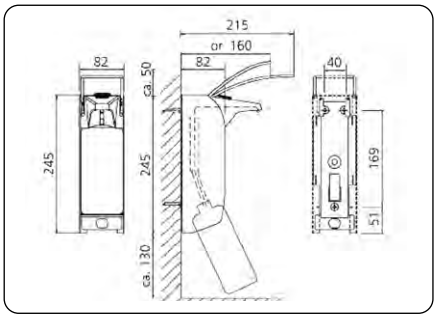

Technische Daten
Spender für 1 L Flaschen

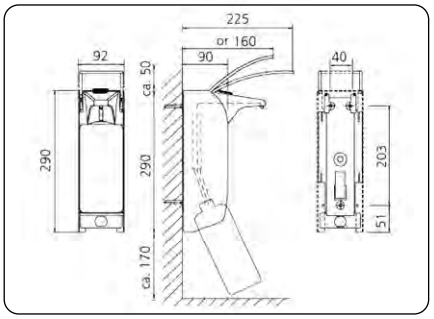



Eurospender 1 plus



Eurospender 1 plus
Signalfarbe rot

BODE Eurospender 1 plus Touchless

Berührungsloser Spender zur Applikation von Hände-Desinfektionsmitteln, Wasch- und Pflegelotionen.

- Berührungslose Produktentnahme
- Einfacher Pumpenwechsel durch Frontentnahme
- Zuverlässiger, robuster Metallspender
- Leichte Montage selbst bei schwierigen Raumverhältnissen
- Alle marktüblichen Flaschen einsetzbar
- Einfacher und schneller Flaschenwechsel
- Einfache Bedienung und Reinigung
- Applikationsmengen einstellbar auf ca. 0,75 bis 1,5 ml je Hub
- Autoklavierbare Pumpe
- Lange Batterielaufzeit dank niedrigem Energieverbrauch
- Lieferung inklusive Batterien, Befestigungsmaterial und Montage- / Bedienungsanleitung



Eurospender 1 plus Touchless

Technische Daten
Spender für 350/500/1L Flaschen

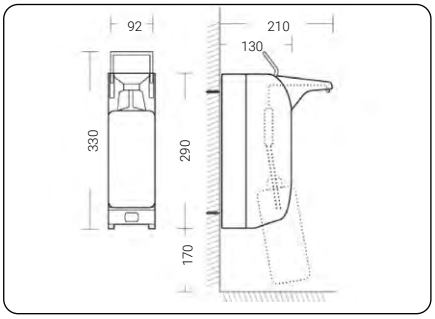

< Zurück zur Produktübersicht Geräte

BODE Eurospender 1 plus

Bestelldaten und Ersatzteile/ Zubehör



BODE Eurospender 1 plus



Auffangschale



Auffangschale zur Wandmontage



Ersatzpumpe



Einmalpumpe



Montagewinkel



Rückwand

Verschlussplatte

Produktname	Produkteigenschaft	Artikel-nummer	PZN	Versand-Einh. Packungen
BODE Eurospender 1 plus für 350/500 ml Flaschen	mit kurzem Armhebel (160 mm tief / 315 mm hoch)	981 098	-	1
	mit langem Armhebel (215 mm tief / 295 mm hoch)	980 478	01669656	1
BODE Eurospender 1 plus für 1 L Flaschen	mit kurzem Armhebel (160 mm tief / 360 mm hoch)	981 099	-	1
	mit langem Armhebel (225 mm tief / 340 mm hoch)	980 479	01670211	1
BODE Eurospender 1 plus Signalfarbe Rot mit langem Armhebel	für 500 ml Flaschen	981 251	-	1
	für 1 L Flaschen	981 252	-	1
BODE Eurospender 1 plus ohne Pumpe mit langem Armhebel	für 500 ml Flaschen	981 538	13721882	1
	für 1 L Flaschen	981 552	13721899	1
BODE Eurospender 1 plus Touchless	für 350 / 500 ml Flaschen	981 227	11595002	1
	für 1 L Flaschen	981 234	11595019	1

Ersatzteile und Zubehör

Produktname	Produkteigenschaft	Artikel-nummer	PZN	Versand-Einh. Packungen
Auffangschale mit Bügel für Eurospender 1 plus	350 / 500 ml	980 335	03540412	1
	1 L	980 336	03540814	1
Auffangschale mit Bügel für Eurospender 1 plus Touchless	350 / 500 / 1 L	981 365	-	1
Auffangschale zur Wandmontage	350 / 500 / 1 L*	980 337	-	1
Ersatzauffangschale	350 / 500 / 1 L	981 194		1
Ersatzpumpe Metall für Eurospender 1 plus	350 / 500 ml	980 480	01670228	1
	1 L	980 481	01796691	1
Ersatzpumpe Metall für Eurospender 1 plus Touchless	350 / 500 ml	981 258	11595025	1
	1 L	981 249	11595031	1
Einmalpumpe Kunststoff	350 / 500 ml	981 681	10764135	1
	1 L	981 682	10763874	1
Montagewinkel*	350 / 500 ml	980 346	03538504	1
	1 L	980 347	03538467	1
Rückwand*	350 / 500 ml	980 043	03540961	1
	1 L	980 044	03538450	1
Verschlussplatte** abschließbar	350 / 500 ml	980 482	-	1
	1 L	980 483	-	1

* Nicht mit Eurospender 1 plus Touchless 350/500ml-Variante kompatibel
** Nicht für Eurospender 1 plus Touchless geeignet

< Zurück zur Produktübersicht Geräte

Eurospender Safety plus

Moderner Kunststoffspender zur Wandmontage für die Benutzung von hygienischen Einweggebinden mit Einmalpumpen mit langem Auslauf, welche die zeitaufwändige Aufbereitung überflüssig macht.

- Geeignet für 500 ml oder 1 L Flaschen mit Einmalpumpe mit langem Auslauf*
- Viele marktübliche Euroflaschen einsetzbar
- Breiter Armhebel zur einfachen und intuitiven Benutzung
- Integriertes Trick-Lock zur Diebstahlsicherung, ohne Schlüssel (Funktion nicht bei allen Mitbewerberflaschen gegeben)
- Integrierte Auffangschale
- Nutzung als Tischspender möglich
- Glatte Oberflächen und abgerundete Kanten für eine unkomplizierte Reinigung
- Einfache und schnelle Montage durch Verschraubung oder durch Kleben
- Einfacher und schneller Flaschenwechsel
- Lieferung inkl. Befestigungsmaterial und Montage- / Bedienungsanleitung



Technische Daten
Spender für 1 L Flaschen

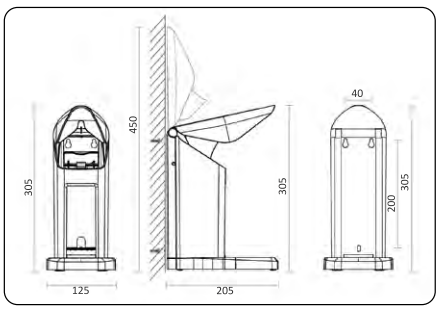

Technische Daten
Spender für 500 ml Flaschen

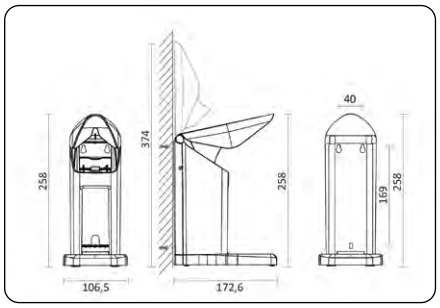



Produktname	Produkteigenschaft	Artikel-nummer	PZN	Versand-Einh. Packungen
Eurospender Safety plus	für 500 ml Flaschen	981 467	14140207	1
	für 1 L Flaschen	981 468	14140213	1
Einmalpumpe mit langem Auslauf	für 500 ml Flaschen	981 602	14027652	200
	für 1 L Flaschen	981 603	14027669	200

* Die Einmalpumpe mit langem Auslauf ist nicht im Lieferumfang enthalten

< Zurück zur Produktübersicht Geräte

Eurospender RX5 Touchless

Berührungsloser Kunststoffspender mit Sensortechnik für die Applikation von Hände-Desinfektionsmitteln und Waschlotionen.

- Berührungsloser Spender aus stabilem Kunststoff
- Schlankes und modernes Design
- Zuverlässige sensorgesteuerte Dosierung von 1,5 ml pro Hub
- Universeller Einsatz mit 500 ml Euroflaschen
- Multifunktionell einsetzbar: als Wandspender und für die Tischaufstellung
- Einfacher Flaschen- und Pumpenwechsel
- Applikationshübe einstellbar zwischen 1 - 3 Hub
- Diebstahlsicherung des Spenders bei Wandmontage
- Leichte Montage selbst bei schwierigen Raumverhältnissen
- Anklickbare Auffangschale
- Leichte Aufbereitung der Pumpe mittels heißem Wasser (max 60°C) oder alkoholischem Flächendesinfektionsmittel (z.B. Bacillol AF)
- Lieferung inkl. Wandplatte, Befestigungsmaterial und Montage- / Bedienungsanleitung





Technische Daten

Spender für 500 ml Flaschen

Abmessungen in mm:
B 102 x H 269 x T 142

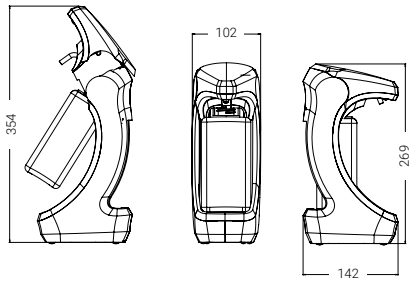

Produktname	Produkteigenschaft	Artikel-nummer	PZN	Versand-Einh. Packungen
Eurospender RX5 Touchless	für 500 ml Flaschen	981 730	16385491	1
Auffanggschale	für Eurospender RX5 Touchless	981 732	16385516	1
Ersatzpumpe Kunststoff	für Eurospender RX5 Touchless	981 731	16385522	1

< Zurück zur Produktübersicht Geräte

BODE Eurospender 3

Einfache Halterung für Bettrahmen aus robustem Draht.

- Geeignet für 500 ml- und 1 L Flaschen
- Robuste Drahtkonstruktion
- Einfache Installation und Bedienung
- Autoklavierbar
- Lieferung ohne Flasche und Pumpe

Technische Daten

für 500 ml Flaschen, gerade Halterung Abmessungen in mm: H 115 x B 73 x T 75 (ohne Halterung)
für 1 L Flaschen, gebogene Halterung Abmessungen in mm: H 140 x B 90 x T90 (ohne Halterung)





Produktname	Produkteigenschaft	Artikel-nummer	PZN	Versand-Einh. Packungen
BODE Eurospender 3 mit gerader Halterung	für 500 ml Flaschen	980 381	-	10
BODE Eurospender 3 mit gebogener Halterung	für 1 L Flaschen	981 088	-	10
Auffanggschale	für BODE Eurospender 3	981 735	17440281	10
Einmalpumpe mit langem Auslauf	für 500 ml Flaschen	981 602	14027652	200
	für 1 L Flaschen	981 603	14027669	200

Wandhalter PLUS

Stabile Halterung aus belastbarem Kunststoff.

- Aus stabilem, belastbarem Kunststoff
- Einfache Anwendung und platzsparend einsetzbar
- Fester Halt der Flasche
- Geeignet für alle 350/500 ml Flaschen
- Passend für die Einmalpumpe mit langem Auslauf
- Leichter und schneller Flaschenwechsel
- Einfache und schnelle Montage durch Verschraubung oder Klebestreifen
- Anklickbare Auffangschale und Pumpe separat erhältlich
- Lieferumfang: Wandhalter, inklusive Befestigungsmaterial und Montage-/ Bedienungsanleitung.

Technische Daten

Abmessungen in mm:
B 76 x H 165 x T 79

Auffangschale

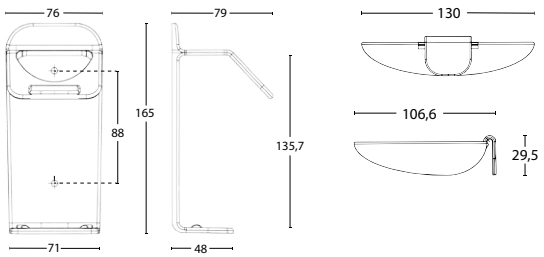



Produktname	Produkteigenschaft	Artikel-nummer	PZN	Versand-Einh. Packungen
Wandhalter Plus	für 350/500 ml Flaschen	981 734	17440269	1
Auffanggschale	für Wandhalter Plus	981 735	17440281	10
Einmalpumpe mit langem Auslauf	für 350/500 ml Flaschen	981 602	14027652	200

< Zurück zur Produktübersicht Geräte

CleanSafe basic

Manuell bedienbarer Überkopfspender für Hände-Desinfektionsmittel und Reinigungsschaum.

- Geeignet für 1 L CleanSafe Flaschen mit vormontierter Pumpe zum Einmalgebrauch
- Zuverlässiges und anwenderfreundliches Überkopf-Spendersystem aus stabilem Kunststoff mit Drucktaste/ Handhebel
- Optimale und sichere Dosierung und einfacher, tropfenfreier Flaschenwechsel mit optimaler Restentleerung
- Integriertes Schloss mit Schlüssel (permanent oder abziehbar)
- Leichte und schnelle Montage durch Verschraubung* oder vormontierte Klebepads.
- Lieferung inkl. Befestigungsmaterial, Montage- / Bedienungsanleitung und Batterien

Technische Daten

CleanSafe basic Spender für
1 L Überkopf-Flaschen

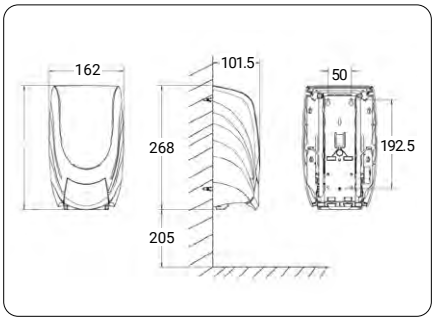







Produktname	Produkteigenschaft	Artikel-nummer	Versand-Einh. Packungen
Spender CleanSafe basic	für 1 L Überkopf-Flaschen	981 445	1
Auffangschale	für CleanSafe basic	981 609	1
Händedesinfektion			
Sterillium® pure	CleanSafe Flasche mit vormontierter Dosierpumpe 1 L	981 578	10
Sterillium® gel pure	CleanSafe Flasche mit vormontierter Dosierpumpe 1 L	981 454	10
Händewaschung			
Baktolin® foam	CleanSafe Flasche mit vormontierter Dosierpumpe 1 L	981 582	6

* Bohrlöcher der CleanSafe-Spender Rückwände sind nicht identisch mit denen der bestehenden BODE Eurospender.

< Zurück zur Produktübersicht Geräte

CleanSafe touchless

Berührungsloser Überkopfspender für Hände-Desinfektionsmittel und Reinigungsschaum.

- Geeignet für 1 L CleanSafe Flaschen mit vormontierter Pumpe zum Einmalgebrauch
- Zuverlässiges Überkopf-Spendersystem aus stabilem Kunststoff mit berührungsloser Produktentnahme
- Optimale und sichere Dosierung und einfacher, tropfenfreier Flaschenwechsel mit optimaler Restentleerung
- Verlässliche Infrarot-Sensortechnik und Statusanzeige der Batteriespannung
- Flexible Hubeinstellung für ein, zwei oder drei Hübe
- Integriertes Schloss mit Schlüssel (permanent oder abziehbar)
- Leichte und schnelle Montage durch Verschraubung*
- Batterielaufzeit: Zwischen 60.000 - 90.000 Hüben oder 2 Jahre
- Integrierte Rückwand
- Optimale Restentleerung und tropfenfreier Flaschenwechsel
- Lieferung inkl. Befestigungsmaterial, Montage- / Bedienungsanleitung und Batterien



Technische Daten

CleanSafe touchless Spender für
1 L Überkopf-Flaschen

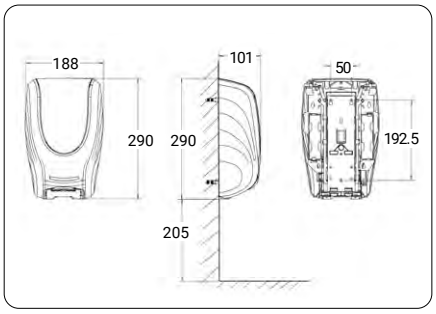



Produktname	Produkteigenschaft	Artikel-nummer	Versand-Einh. Packungen
Spender CleanSafe touchless	für 1 L Überkopf-Flaschen	981 444	1
Auffangschale	für CleanSafe touchless	981 609	1
Händedesinfektion			
Sterillium® pure	CleanSafe Flasche mit vormontierter Dosierpumpe 1 L	981 578	10
Sterillium® gel pure	CleanSafe Flasche mit vormontierter Dosierpumpe 1 L	981 454	10
Händewaschung			
Baktolin® foam	CleanSafe Flasche mit vormontierter Dosierpumpe 1 L	981 582	6

* Bohrlöcher der CleanSafe-Spender Rückwände sind nicht identisch mit denen der bestehenden BODE Eurospender.

< Zurück zur Produktübersicht Geräte

Eurospender 3 flex

Flexible Halterung zur Anwendung von Hände-Desinfektionsmitteln am Point-of-Care.

- Zuverlässige, robuste Drahtkonstruktion aus Edelstahl
- Ermöglicht vielfältige Befestigungsmöglichkeiten am Point-of-Care
- Klemme um 360° drehbar und für Flächen und Rohrrahmen geeignet
- Klemme kann flexibel an der Rückwand, am Boden sowie diagonal angebracht werden
- Keine Schäden auf Oberflächen und maximale Stabilität dank Schutzbeschichtung
- Zur Montage/Deinstallation keine Zubehörteile oder Werkzeuge notwendig
- Geeignet für 500 ml- oder 1 L Flaschen
- Autoklavierbar
- Anklickbare Auffangschale und Pumpe separat erhältlich







Technische Daten

Spender für 350/500 ml Flaschen

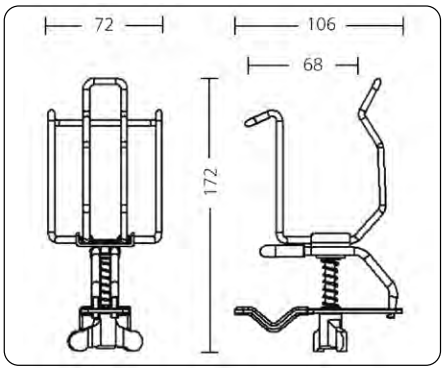

Technische Daten

Spender für 1 L Flaschen

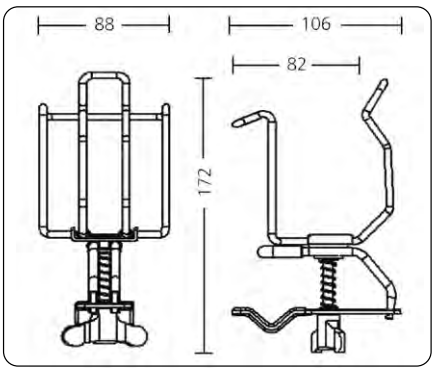



Produktname	Produkteigenschaft	Artikel-nummer	PZN	Versand-Einh. Packungen
Eurospender 3 flex	für 500 ml Flaschen	981 450	12143621	10
	für 1 L Flaschen	981 460	12143644	10
Auffanggschale	für Eurospender 3 flex	981 735	17440281	10
Einmalpumpe mit langem Auslauf	für 500 ml Flaschen	981 602	14027652	200
	für 1 L Flaschen	981 603	14027669	200

Desinfektionsmittel-Spender: Platzierung ist entscheidend

Für die Spenderplatzierung identifizierte eine Studie zwei besonders ausschlaggebende Faktoren: Die Anbringung in der Nähe der Tür von Patientenzimmern sowie die gute Sichtbarkeit des Desinfektionsmittel-Spenders. Auch eine Standardisierung der Spenderposition korrelierte mit der Compliance [1].



In einer weiteren Studie wurde festgestellt, dass der tägliche Desinfektionsmittel-Verbrauch signifikant anstieg, nachdem die Spender in auffälliger Position und in der Nähe der Patienten platziert wurden [2].

Die Verfügbarkeit und leichte Zugänglichkeit von Desinfektionsmittel ist Voraussetzung für eine indikationsgerechte Händedesinfektion. Eine sinnvolle Spenderplatzierung wirkt sich positiv auf die Händehygiene-Compliance aus.

Quellen:
1 Cure L, Van Enk R. V. (2015) Am J Infect Control 43(9):917-21.
2 Thomas BW *et al.* (2009) J Am Osteop Ass 109 (5): 263-267.

HSB2_040DE1221_1

www.hartmann-science-center.de

Wir forschen für den Infektionsschutz

Geräte | Zubehör

< Zurück zur Produktübersicht Geräte

BODE Wandhalter

Stabile Halterung aus belastbarem Kunststoff.

- Aus stabilem, belastbarem Kunststoff
- Einfache Anbringung und Reinigung
- Auch zum Abstellen von Bacillol Tissues Dosen
- Lieferung inklusive Befestigungsmaterial und Montage-/ Bedienungsanleitung
- Kann auch mit mitgelieferten Klebepads an glatten Oberflächen befestigt werden
- Pumpe separat erhältlich

Technische Daten

BODE Wandhalter für 500 ml Flaschen H x B x T: 107 x 72 x 81 mm
BODE Wandhalter für 1 L Flaschen H x B x T: 134,5 x 91,7 x 92,7 mm







Produktname	Produkteigenschaft	Artikel-nummer	PZN	Versand-Einh. Packungen
BODE Wandhalter 500	für 500 ml Flaschen	980 333	06112987	2
BODE Wandhalter 1000	für 1 L Flaschen u. Dosen	980 334	06112970	2
Einmalpumpe mit langem Auslauf	für 500 ml Flaschen	981 602	14027652	200
	für 1 L Flaschen	981 603	14027669	200

BODE Eurospender 2

Zur Applikation von Hände-Desinfektionsmittel direkt am Point-of-Care sowie zur Wandmontage im Flur und im OP.

- Robuster Drahtrahmen aus rostfreiem Edelstahl
- Armhebel (200 mm) mit flexiblem Scharnier
- Rückwand zur Wandmontage
- Elektrolytpoliert, glatte und glänzende Oberfläche, stoßfest
- Autoklavierbar
- Pumpe separat erhältlich

Technische Daten

Spender für 500 ml Flaschen H x B x T (inkl. Armhebel) 200 x 90 x 240 mm
Spender für 1 L Flaschen H x B x T (inkl. Armhebel) 250 x 95 x 250 mm





Produktname	Produkteigenschaft	Artikel-nummer	PZN	Versand-Einh. Packungen
BODE Eurospender 2	für 500 ml Flaschen	980 421	-	1
BODE Eurospender 2	für 1 L Flaschen	980 338	-	1
Einmalpumpe mit langem Auslauf	für 500 ml Flaschen	981 602	14027652	200
	für 1 L Flaschen	981 603	14027669	200

< Zurück zur Produktübersicht Geräte

Flowpack-Halter flex

Flexible Halterung für Flowpacks mit 360°-Flexibilität.

- Flexible Anbringung ganz ohne Werkzeug
- Speziell entwickelt für HARTMANN Flowpacks, sowie HARTMANN Untersuchungshandschuhpackungen und MoliCare® Skin Hautpflegetücher
- Sicher und praktisch in der Anwendung
- Stabiles Material

Technische Daten

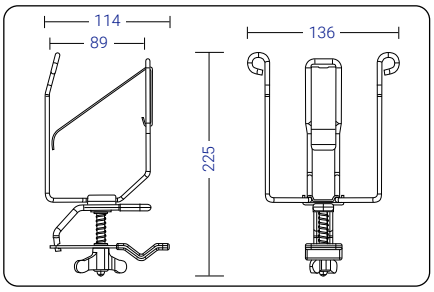





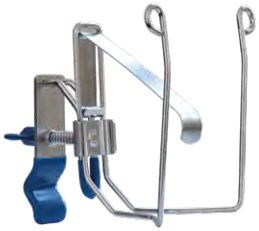

Produktname	Produkteigenschaft	Artikelnummer	Versand-Einh. Packungen
Flowpack-Halter flex	für Flowpacks	981 899	10

Flowpack Wandhalter

Halter für Flowpacks zur Wandanbringung.



Produktname	Produkteigenschaft	Artikel-nummer	PZN	Versand-Einh. Packungen
Flowpack Wandhalter	für Flowpacks	981 205	09397045	1

Wandhalter für Bacillol® Tissues

Halter für Bacillol® Tissues-Dosen zur Wandanbringung.



Produktname	Produkteigenschaft	Artikel-nummer	PZN	Versand-Einh. Packungen
Wandhalter	für Bacillol Tissues	980 720	09729530	1

BODE X-Wipes Wandhalter und Sicherungsbügel

Halter für BODE X-Wipes Spender-System zur Wandanbringung.





Produktname	Packungsinhalt	Artikel-nummer	PZN	Versand-Einh. Packungen
BODE X-Wipes Wandhalter	1 Stück	980 583	03539219	1
BODE X-Wipes Sicherungsbügel	1 Stück	980 584	03539225	1

< Zurück zur Produktübersicht Geräte

Hygiene Tower

Desinfektionssäule für Hände-Desinfektionsmittelspender.

- Für Standorte, an denen keine Wandmontage möglich ist oder ein vorübergehender Spender-Einsatz erforderlich ist
- Überall flexibel einsetzbar
- Für verschiedene Spendersysteme geeignet (siehe Details)
- Solide und kippsicher konstruiert
- Ansprechende Edelstahloptik
- Hygienische, leicht zu reinigende Oberflächenstruktur
- Wirtschaftliche Lösung für wechselnde Einsatzbereiche
- Kombinierbar mit den BODE Eurospendern 1 plus und 1 plus Touchless, Eurospender RX5 Touchless, Eurospender Safety Plus sowie den CleanSafe Spendern
- Leichte Tropfflecken von Desinfektionsmittel sind dank der strukturierten Oberfläche nahezu unsichtbar
- Vormontierter Kantenschutz
- Etikett „Hygienische Händedesinfektion" wird mitgeliefert
- Prospekthalter und Rollen separat erhältlich
- Praktische Anlieferung in 3 Teilen: 2 Säulenelemente, 1 Bodenplatte
- Lieferumfang: 1 Montageset, 1 Montageanleitung, 4 Gummifüße, Kantenschutz



Technische Daten

Abmessungen Hygiene Tower:

Gesamthöhe	1400 mm
Fuß (L x B)	450 x 450 mm
Gewicht	14,5 kg

Anlieferung im Karton
(H 10 cm x B 75 cm x T 49 cm;
Gewicht: ca. 16,5 kg)







Produktname	Produkteigenschaft	Artikel-nummer	PZN	Versand-Einh. Packungen
Hygiene Tower	Desinfektionssäule	981 076	11595060	1
Prospekthalter für Hygiene Tower	Für A4-Format	981 080	-	20
Tente-Rollen für Hygiene Tower	4 Rollen inkl. Befestigungsmaterial	981 393	-	40

< Zurück zur Produktübersicht Geräte

Derma LiteCheck Box

Handliches Schulungstool zur Visualisierung von Benetzungslücken bei der Händedesinfektion.

- Mit nur wenigen Handgriffen entsteht eine gebrauchsfertige UV-Box
- Der Aufbau ist schnell und einfach.
- Platzsparende Maße
- Lieferumfang: Box, 180 cm Netzkabel, 2 Tuben Visirub®, Anwendungs-Broschüre und Kennzeichnungs-Etiketten.





Anwendung

Die Derma LiteCheck Box stellt in Verbindung mit Visirub® conc., dem fluoriszierenden Konzentrat zur Visualisierung von Benetzungslücken bei der Händedesinfektion, ein Instrument zur Kontrolle der korrekten Einreibetechnik dar. Vor dem Test wird das Hände-Desinfektionsmittel mit Visirub® conc. gemischt. Damit werden die Hände desinfiziert und diese im Anschluss unter das UV-Licht in der Box gehalten. Die Benetzungslücken werden sichtbar.



Technische Daten

Abmessungen in mm: Offen: B 350 x H 350 x T 294
Geschlossen: B 35 x H 35 x T 10,8

Produktname	Packungsinhalt	Artikelnummer	Versand-Einh. Packungen
Derma LiteCheck Box	1 Stück inkl. 2 Tuben Visirub	980 532	1
Visirub® coc.	10 ml Tube	980 529	20

Kittelflaschenhalter

Händedesinfektion griffbereit für 100 ml-Kittelflaschen.



- Optisch ansprechend
- Komfortabel im Handling durch festen Auszug
- Jojo-Kittelflaschenhalter mit drehbarem Rückenclip
- Für 100 ml Flaschen geeignet

Produktname	Produkteigenschaft	Artikelnummer	Versand-Einh. Packungen
Kittelflaschenhalter	für 50 ml und 100 ml-Sterillium®-Flaschen	981 129	1

1,5 Minuten Timer

Als Unterstützung der chirurgischen Händedesinfektion



- Alle Sterillium-Produkte, die im OP eingesetzt werden, erfüllen bereits in 1,5 Minuten die chirurgische Händedesinfektion - EN 12791

Produktname	Produkteigenschaft	Artikelnummer	Versand-Einh. Packungen
1,5 Minuten Timer	inkl. Batterie	981 323	1

Instrumentenwannen

Zubehör für die Instrumentendesinfektion.

- Für das Ansetzen von Gebrauchslösungen
- Anwenderfreundlicher Klarsichtdeckel (5 Liter-, 10 Liter-, 30 Liter-Wanne)
- Praktischer Siebeinsatz aus weißem PVC
- Eingearbeitete Griffmulden
- In verschiedenen Größen erhältlich

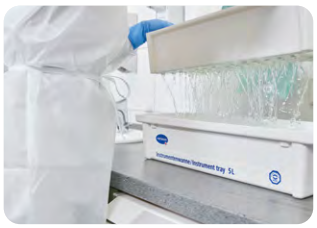

Technische Daten

Aussenmaße der Instrumentenwannen*	3 Liter	5 Liter	10 Liter	30 Liter
Länge	300	550	390	615
Breite	200	200	290	400
Höhe	110	120	170	220
Innenmaße der Instrumentenwannen*	**3 Liter**	**5 Liter**	**10 Liter**	**30 Liter**
Länge bis zum Rand des Einsatzes	250	465	327	540
Länge bis zu den Griff-Einbuchtungen	192	393	257	460
Breite	160	153	245	350
Diagonale	285	475	390	630
Maximale Füllhöhe (bis zum Rand)	88	100	140	190
Höhe der höchsten Litermarke	69	65	114	148

* Alle Maße sind ungefähr und in mm angegeben

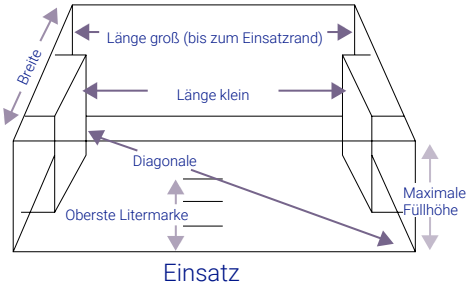



Produktname	Produkteigenschaft	Artikel-nummer	PZN	Versand-Einh. Packungen
Instrumentenwannen	3 Liter-Wanne (Deckel mit Schlitz)	980 060	03083647	1
	5 Liter-Wanne	980 057	02423578	1
	10 Liter-Wanne	980 059	03655345	1
	30 Liter-Wanne (inkl. Ablaufhahn)	980 061	03655351	1
Ersatzteile 3 Liter-Wanne	1 Sieb	980 047	-	1
	1 Deckel	980 052	-	1
Ersatzteile 5 Liter-Wanne	1 Sieb	980 048	-	1
	1 Deckel	980 053	-	1
Ersatzteile 10 Liter-Wanne	1 Sieb	980 050	-	1
	1 Deckel	980 062	-	1
Ersatzteile 30 Liter-Wanne	1 Sieb	980 049	-	1
	1 Deckel	980 054	-	1
	1 Auslaufhahn	980 058	-	1

Applikationshilfen

Einmalpumpe

zur Applikation von Hände-Desinfektionsmitteln, Wasch- und Pflegelotionen.







Produktname	Produkteigenschaft	Artikel-nummer	PZN	Versand-Einh. Packungen
Einmalpumpe mit langem Auslauf	für 500 ml-Flaschen	981 602	14027652	200
	für 1 L-Flaschen	981 603	14027669	200

Weitere Applikationshilfen



Produktname	Produkteigenschaft	Artikel-nummer	PZN	Versand-Einh. Packungen
Messbecher	für max. 250 ml	980 014	03650951	1
Universalsprühkopf	für 500 ml und 1 L-Flaschen	980 035	09397045	1
Standard Kanisterpumpe	10 ml	980 029	-	1
Standard Kanisterpumpe	20 ml	980 030	-	1
Auslaufhahn	für 5 Liter-Kanister	980 055	03538817	1
Kanisterschlüssel	für 2 Liter-Flaschen, 5 Liter-Kanister	980 051	03538674	1

BODE Fußsprühanlage

Wartungsfreie, mechanische Fußdusche für die Applikation von Cutasept® feet und anderer alkoholischer Produkte ohne Wasser- oder Stromanschluss.



Produktname	Packungsinhalt	Artikelnummer	Versand-Einh. Packungen
BODE Fußsprühanlage	1 Stück	980 016	1

< Zurück zur Produktübersicht Geräte

BODE Desomat® 800

Dezentrales mikroprozessorgesteuertes Dosiergerät zur Entnahme definierter Abgabemengen von Desinfektions- und Reinigungsmittellösungen.

- Exakte, stufenlos einstellbare Dosierung zur sicheren und exakten Herstellung von Gebrauchslösungen aus Konzentraten im Einstellbereich von 0,25 % - 6,0 %
- Einfache, freie Entnahme von Gebrauchslösungen
- Zusätzlich ist die automatische Entnahme zweier definierter Gebrauchslösungs-mengen möglich
- Kein Vorhalten von Wasser oder Gebrauchslösung im Gerät
- Leicht zu reinigende Einzelkomponenten
- Anschluss- und montagefertige Auslieferung

Anwendung

Der BODE Desomat 800 bietet die automatische Entnahme genau dosierter Gebrauchslösungen.

Technische Daten

Abmessungen in mm Dosiergerät: B: 300 x T: 350 x H: 140
Kanisterkonsole 5 Liter: B: 202 x T: 160



Produktname	Packungsinhalt	Artikelnummer	Versand-Einh. Packungen
BODE Desomat® 800	1 Stück	980 606	1

BODE Desomat® 800 mit Display

Dezentrales Dosiergerät mit benutzerfreundlicher Bedienung über Folientastatur mit Displayanzeige.

- Exakte, stufenlos einstellbare Dosierung zur sicheren und exakten Herstellung von Gebrauchslösungen aus Konzentraten in drei unterschiedlichen vorprogrammierten Konzentrationen von 0,25 % - 6,0 % (1 Haupt-, 2 Nebenkonzentrationen)
- Einfache, freie Entnahme von Gebrauchs-lösungen
- Zusätzlich ist die automatische Entnahme zweier definierter Gebrauchslösungsmen-gen möglich
- Die Menge des beizumischenden Produktes sowie des Wassers wird geräteseitig einer ständigen Kontrolle unterzogen
- Eingriff in die Gerätesteuerung / Datenübertragung / Auswertung möglich

Anwendung

Der BODE Desomat 800 mit Display bietet die automatische Entnahme genau dosierter Gebrauchslö-sungen in drei unterschiedlichen Konzentrationen.

Technische Daten

Abmessungen in mm Dosiergerät: B: 300 x T: 350 x H: 140
Kanisterkonsole 5 Liter: B: 202 x T: 160



Produktname	Packungsinhalt	Artikelnummer	Versand-Einh. Packungen
BODE Desomat® 800 mit Display	1 Stück	980 611	1

BODE Desomat® P 800

Dosiergerät zur Herstellung und Entnahme von Gebrauchslösungen unter Druck.

- Herstellung und Entnahme von Gebrauchslösungen unter Druck
- Exakte Einstellung der Dosierung des Konzentrates im Einstellbereich 0,25 % – 3,0 % (optional 5,0 %)
- Optische Kontrollanzeige bei Störungen, Sperrung des Gerätes bei Produkt- und Wassermangel, fehlendem Produktfluss sowie bei Stromausfall
- Eingriff in die Gerätesteuerung / Datenübertragung / Auswertung möglich

Anwendung

Der BODE Desomat P 800 erstellt Gebrauchslösungen aus Konzentraten unter Druck. Damit können externe Entnahmestellen wie Sprühlanzen, Topfspülen oder entfernte Entnahmestellen angeschlossen werden.

Technische Daten

Abmessungen in mm Dosiergerät: B: 300 x T: 350 x H: 140
Kanisterkonsole 5 Liter: B: 202 x T: 160



Produktname	Packungsinhalt	Artikelnummer	Versand-Einh. Packungen
BODE Desomat® P 800	1 Stück	980 618	1



< Zurück zur Produktübersicht Geräte

Pflichttexte

Pflichttexte für Arzneimittel in Deutschland gemäß Heilmittelwerbegesetz (HWG) für Fachkreise.

Cutasept® F: *Wirkstoff:* Propan-2-ol. **Zusammensetzung:** 100 g Lösung enthalten: *Wirkstoff:* Propan-2-ol 63,0 g, entspricht 72 Vol.%. *Sonstige Bestandteile:* Benzalkoniumchlorid, Gereinigtes Wasser. **Anwendungsgebiete:** Hautdesinfektion von unverletzter Haut vor Punktionen, Injektionen und operativen Eingriffen. **Gegenanzeigen:** Überempfindlichkeit gegen den Wirkstoff 2-Propanol oder einen der in Abschnitt 6.1 genannten sonstigen Bestandteile. **Nebenwirkungen:** Hautreizung (Rötung, Brennen, Juckreiz), Allergische Kontaktdermatitis. **Warnhinweise:** Enthält Benzalkoniumchlorid. **Pharmazeutischer Unternehmer:** BODE Chemie GmbH, Melanchthonstraße 27, 22525 Hamburg. (Stand: 11/2024)

Cutasept® G: *Wirkstoff:* 2-Propanol. **Zusammensetzung:** 100 g Lösung enthalten: *Wirkstoff:* 2-Propanol 63,0 g. *Sonstige Bestandteile:* Gereinigtes Wasser, Benzalkoniumchlorid, Chinolingelb (E 104), Gelborange S (E 110), Brillantschwarz (E 151). **Anwendungsgebiete:** Hautdesinfektion von unverletzter Haut vor Punktionen, Injektionen und operativen Eingriffen. **Gegenanzeigen:** Überempfindlichkeit gegen den Wirkstoff oder einen der sonstigen Bestandteile. **Nebenwirkungen:** Hautreizung (Rötung, Brennen, Juckreiz) und allergische Kontaktdermatitis können auftreten. **Warnhinweise:** Enthält Benzalkoniumchlorid. (Stand: 09/2020)

Sterillium®, Lösung zur Anwendung auf der Haut: Wirkstoffe: Propan-2-ol, Propan-1-ol, Mecetroniumetilsulfat. **Zusammensetzung:** 100 g Lösung enthalten: Wirkstoffe: Propan-2-ol 45,0 g, Propan-1-ol 30,0 g, Mecetroniumetilsulfat 0,2 g. *Sonstige Bestandteile:* Glycerol 85%, Tetradecan-1-ol, Patentblau V 85%, Gereinigtes Wasser, Benzylalkohol, Citral, Citronellol, Coumarin, Eugenol, Farnesol, Geraniol, Hydroxycitronellal, Limonene und Linalool. **Anwendungsgebiete:** Zur hygienischen und chirurgischen Händedesinfektion. Zur Hautdesinfektion vor Injektionen und Punktionen. **Gegenanzeigen:** Für die Desinfektion von Schleimhäuten nicht geeignet. Nicht in unmittelbarer Nähe der Augen oder offener Wunden anwenden. Überempfindlichkeit (Allergie) gegen einen der Wirkstoffe oder der sonstigen Bestandteile. **Nebenwirkungen:** Gelegentlich kann eine leichte Trockenheit oder Reizung der Haut auftreten. In solchen Fällen wird empfohlen, die allgemeine Hautpflege zu intensivieren. Allergische Reaktionen sind selten. Dieses Arzneimittel enthält einen Duftstoff mit Benzylalkohol, Citral, Citronellol, Coumarin, Eugenol, Farnesol, Geraniol, Hydroxycitronellal, Limonene und Linalool. Duftstoffe können allergische Reaktionen hervorrufen. Benzylalkohol kann leichte Reizungen hervorrufen. **Warnhinweise:** Enthält einen Duftstoff mit Benzylalkohol, Citral, Citronellol, Coumarin, Eugenol, Farnesol, Geraniol, Hydroxycitronellal, Limonene und Linalool.
(Stand: 03/2021)

Sterillium® classic pure, Lösung zur Anwendung auf der Haut: *Wirkstoffe:* Propan-2-ol, Propan-1-ol, Mecetroniumetilsulfat. **Zusammensetzung:** 100 g Lösung enthalten: *Wirkstoffe:* Propan-2-ol 45,0 g, Propan-1-ol 30,0 g, Mecetroniumetilsulfat 0,2 g. *Sonstige Bestandteile:* Glycerol 85 %, Tetradecan-1-ol, Gereinigtes Wasser. **Anwendungsgebiete:** Zur hygienischen und chirurgischen Händedesinfektion. Zur Hautdesinfektion vor Injektionen und Punktionen. **Gegenanzeigen:** Für die Desinfektion von Schleimhäuten nicht geeignet. Nicht in unmittelbarer Nähe der Augen oder offener Wunden anwenden. Überempfindlichkeit (Allergie) gegen einen der Wirkstoffe oder der sonstigen Bestandteile. **Nebenwirkungen:** Gelegentlich kann eine leichte Trockenheit oder Reizung der Haut auftreten. In solchen Fällen wird empfohlen, die allgemeine Hautpflege zu intensivieren. Allergische Reaktionen sind selten.(Stand: 09/2020)

Sterillium® med, Lösung zur Anwendung auf der Haut: *Wirkstoff:* Ethanol. **Zusammensetzung:** 100 g Lösung enthalten: *Wirkstoff:* Ethanol 99 % 85,0 g, *Sonstige Bestandteile:* Butan-2-on, 1-Propanol (Ph.Eur.), Tetradecan-1-ol, Glycerol 85 %, Gereinigtes Wasser. **Anwendungsgebiete:** Zur hygienischen und chirurgischen Händedesinfektion. **Gegenanzeigen:** Für die Desinfektion von Schleimhäuten nicht geeignet. Nicht in unmittelbarer Nähe der Augen oder offenen Wunden anwenden. Hinweis: Bei Kontakt der Lösung mit den Augen sollten die geöffneten Augen für einige Minuten mit fließendem Wasser gewaschen werden. Nicht bei Überempfindlichkeit (Allergie) gegen den Wirkstoff oder einen der sonstigen Bestandteile anwenden. **Nebenwirkungen:** Gelegentlich kann eine leichte Trockenheit oder Reizung der Haut auftreten. In solchen Fällen wird empfohlen, die allgemeine Hautpflege zu intensivieren. Allergische Reaktionen sind selten. (Stand: 09/2020)

Sterillium virugard, Lösung zur Anwendung auf der Haut: *Wirkstoff:* Ethanol. **Zusammensetzung:** 100 g Lösung enthalten: *Wirkstoff:* Ethanol 99 % 95,0 g. *Sonstige Bestandteile:* Butan-2-on, Glycerol, Tetradecan-1-ol, Benzin. **Anwendungsgebiete:** Hygienische und chirurgische Händedesinfektion. **Gegenanzeigen:** Nicht auf Schleimhäuten anwenden. Nicht in unmittelbarer Nähe der Augen oder offener Wunden anwenden. Überempfindlichkeit gegen Inhaltsstoffe. **Nebenwirkungen:** Selten treten leichte, diffuse Hautirritation auf. In solchen Fällen wird empfohlen, die allgemeine Hautpflege zu intensivieren. Allergische Reaktionen sind selten. (Stand: 08/2022)

Pharmazeutischer Unternehmer: BODE Chemie GmbH, Melanchthonstraße 27, 22525 Hamburg

Biozidprodukte vorsichtig verwenden. Vor Gebrauch stets Etikett und Produktinformationen lesen.

< Zurück zur Inhaltsübersicht

Inhalt

Alphabetisch sortiert

Bacillol® 30 Sensitive Foam 34
Bacillol® 30 Sensitive Green Tissues /-XL 36
Bacillol® AF 33
Bacillol® AF Tissues 35
Bacillol® Oxy Tissues 38
Bacillol® Tissues 37
Bacillol® Zero Tissues/ -XL 39
Baktolan® balm / Baktolan® balm pure 18
Baktolan® protect+ pure 18
Baktolan® vital 25
Baktolin® foam 20
Baktolin® pure 19
Baktolin® sensitive 19
BODE Desomat® 800 73
BODE Desomat® 800 mit Display 73
BODE Desomat® P 800 74
Bodedex® forte 51
BODE Eurospender 1 plus 59
BODE Eurospender 1 plus Touchless 59
BODE Eurospender 1 plus Zubehör 60
BODE Eurospender 2 67
BODE Eurospender 3 63
BODE Fußsprühanlage 72
BODE Wandhalter 67
BODE X-Wipes 47
BODE X-Wipes Safety Pack 46
BODE X-Wipes Wandhalter und Sicherungsbügel 68
Bomix® plus 52

CleanSafe basic 64
CleanSafe touchless 65
Cutasept® F 23
Cutasept® feet 25
Cutasept® G 24

Derma LiteCheck Box 70
Dismofix® G 45
Dismozon® plus 44

Einmalpumpe 72
Eurospender 3 flex 66
Eurospender RX5 Touchless 62
Eurospender Safety plus 61
Flowpack-Halter flex 68
Flowpack Wandhalter 68

GlowCheck 48

Hygiene Tower 69

Instrumentenwannen 71

Kittelflaschenhalter 70
Kohrsolin® FF 42
Korsolex® basic 54
Korsolex® Endo-Cleaner 55
Korsolex® Endo-Disinfectant 56
Korsolex® extra 53

Mikrobac® forte 43
Mikrobac® Tissues / -XXL 40
Mikrobac® Virucidal Tissues 41

Stellisept® med 26
Stellisept® med gloves 27
Sterillium® 11
Sterillium® classic pure 12
Sterillium® gel pure 16
Sterillium® med 13
Sterillium® pure 15
Sterillium® virugard® 14

Wandhalter für Bacillol® Tissues 68
Wandhalter PLUS 63
Weitere Applikationshilfen 72

1,5 Minuten Timer 70

< Zurück zur Inhaltsübersicht

Besuchen Sie uns im Internet unter www.hartmann.de
Auf der HARTMANN-Website finden Sie neben dem aktuellen Sortiment und nützlichen Informationen auch ein umfassendes Serviceangebot.

Für Fragen zu unseren Produkten und weitere Informationen steht Ihnen unsere Produktberatung gerne zur Verfügung.
Tel. + 49 (0) 800-284 3647*
E-Mail: info@hartmann.info

In unserem Online-Shop können Sie rund um die Uhr bequem bestellen unter
www.hartmann.de/shop

* kostenlos aus dem gesamten deutschen Fest- und Mobilfunknetz.
Mo-Fr 8.00-13.00 Uhr

HARTMANN

Hilft. Pflegt. Schützt.

plhn.de/desinfektion

PAUL HARTMANN AG
Paul-Hartmann-Straße 12
89522 Heidenheim
Deutschland

Tel. +49 (0) 7321-36-0
Fax +49 (0) 7321-36-36
info@hartmann.info
www.hartmann.de

SCIENCE CENTER HARTMANN

Wir forschen für den Infektionsschutz

843 225 (05.26)